SONY

Operating Instructions / Mode d'emploi / Bedienungsanleitung / Manual de instrucciones / Istruzioni per l'uso/ Gebruiksaanwijzing / Manual de Instruções / Instrukcja obsługi / Használati útmutató / Návod k obsluze / Návod na používanie / Οδηγίες λειτουργίας / Инструкции за работа / Instrucţiuni de utilizare / Navodila za uporabo / 使用說明書 / 사용설명서 / Инструкция по эксплуатации

Stereo Headphones

MDR-Z1R

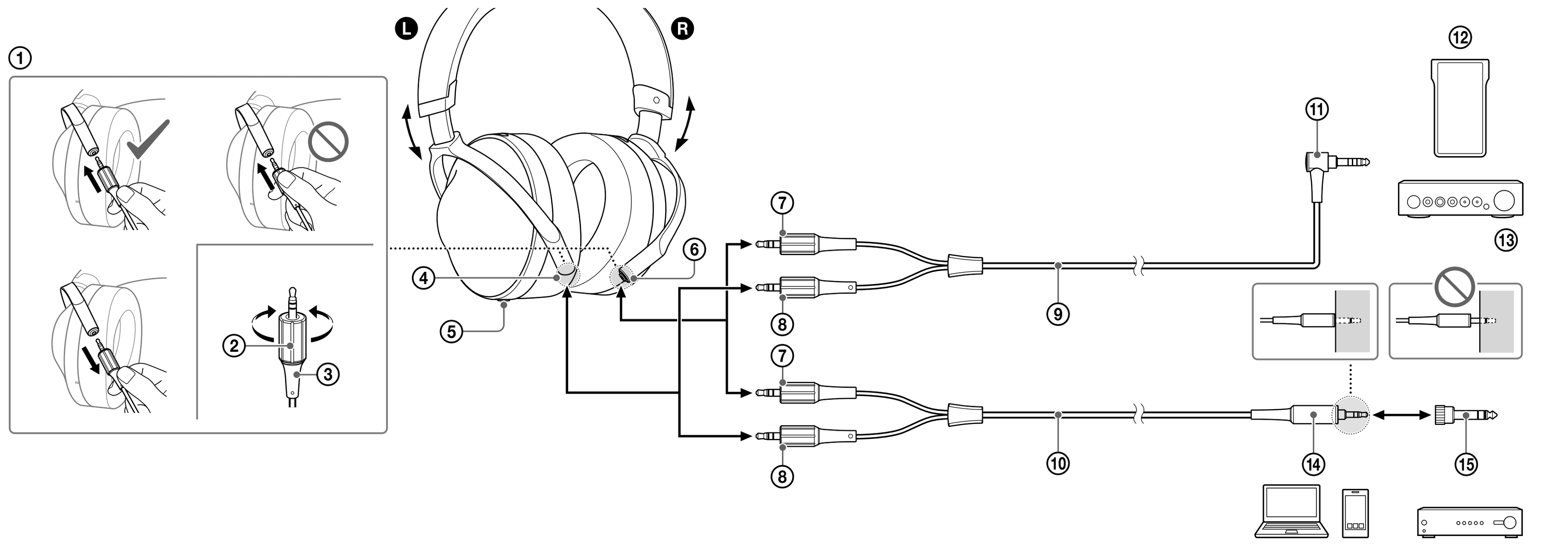

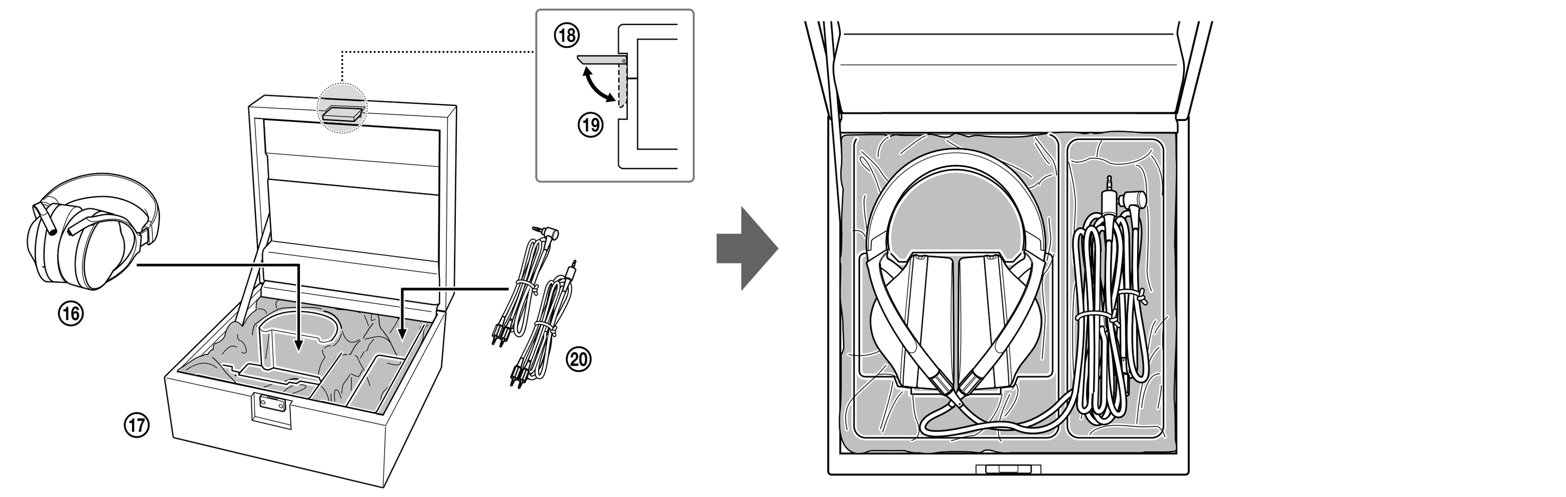

How to Use

① Grab the rubber part of the plug, insert the plug firmly until it clicks, then fasten the rotating part.
② Rotating part
③ Plug
④ L jack (silver)
⑤ Tactile dot
⑥ R jack (red)
⑦ Red
⑧ Silver
⑨ Balanced-connection headphone cable (1.2 m)
⑩ Headphone cable (3 m)
⑪ L-type balanced standard plug
- You can connect devices that are compatible with the balanced standard plug, such as WALKMAN®, headphone amplifiers, etc.

⑫ WALKMAN® NW-WM1Z (sold separately), NW-WM1A (sold separately)
⑬ Headphone amplifier TA-ZH1ES (sold separately)
⑭ Stereo mini plug
⑮ Unimatch plug adaptor
⑯ Headphones
⑰ Hard case
⑱ Open
⑲ Close
⑳ Headphone cable × 2

Utilisation

① Saisissez la partie en caoutchouc de la fiche, insérez fermement la fiche jusqu'à ce qu'elle émette un déclic, puis fixez la partie rotative.
② Partie rotative
③ Fiche
④ Prise L (argentée)
⑤ Point tactile
⑥ Prise R (rouge)
⑦ Rouge
⑧ Argentée
⑨ Câble pour casque à raccordement équilibré (1,2 m)
⑩ Câble pour casque (3 m)
⑪ Fiche standard équilibrée en L
- Vous pouvez y raccorder des périphériques compatibles avec la fiche standard équilibrée, tels que des WALKMAN®, des amplificateurs de casque, etc.

⑫ WALKMAN® NW-WM1Z (vendu séparément), NW-WM1A (vendu séparément)
⑬ Amplificateur de casque TA-ZH1ES (vendu séparément)
⑭ Mini-fiche stéréo
⑮ Adaptateur de fiche universel
⑯ Casque
⑰ Coffret de protection
⑱ Ouvert
⑲ Fermé
⑳ Câble pour casque × 2

Gebrauch

① Halten Sie den Stecker am Gummiteil, stecken Sie den Stecker fest hinein, bis er mit einem Klicken einrastet, und ziehen Sie dann den drehbaren Teil an.
② Drehbarer Teil
③ Stecker
④ Buchse L (silberfarben)
⑤ Fühlbarer Punkt
⑥ Buchse R (rot)
⑦ Rot
⑧ Silberfarben
⑨ Kopfhörerkabel für symmetrische Verbindung (1,2 m)
⑩ Kopfhörerkabel (3 m)
⑪ L-förmiger symmetrischer Standardstecker
- Sie können Geräte anschließen, die mit dem symmetrischen Standardstecker kompatibel sind, z. B. WALKMAN®, Kopfhörerverstärker usw.

⑫ WALKMAN® NW-WM1Z (gesondert erhältlich), NW-WM1A (gesondert erhältlich)
⑬ Kopfhörerverstärker TA-ZH1ES (gesondert erhältlich)
⑭ Stereoministecker
⑮ Universalzwischenstecker
⑯ Kopfhörer
⑰ Hartschalenetui
⑱ Öffnen
⑲ Schließen
⑳ Kopfhörerkabel × 2

Utilización

① Sujete la parte de goma de la clavija, inserte la clavija con fuerza hasta que escuche un clic y, a continuación, apriete la parte giratoria.
② Parte giratoria
③ Clavija
④ Toma L (plateada)
⑤ Punto táctil
⑥ Toma R (roja)
⑦ Rojo
⑧ Plateado
⑨ Cable de auriculares con conexión equilibrada (1,2 m)
⑩ Cable de auriculares (3 m)
⑪ Clavija estándar equilibrada tipo L
- Puede conectar dispositivos compatibles con la clavija estándar equilibrada, como WALKMAN®, amplificadores de auriculares, etc.

⑫ WALKMAN® NW-WM1Z (vendido por separado), NW-WM1A (vendido por separado)
⑬ Amplificador de auriculares TA-ZH1ES (vendido por separado)
⑭ Miniclavija estéreo
⑮ Adaptador de clavija Unimatch
⑯ Auriculares
⑰ Funda rígida
⑱ Abrir
⑲ Cerrar
⑳ Cable de auriculares × 2

Modalità d'uso

① Afferrare la parte in gomma della spina, inserire la spina saldamente fino a percepire uno scatto, quindi serrare la parte rotante.
② Parte rotante
③ Spina
④ Presa L (argento)
⑤ Punto tattile
⑥ Presa R (rossa)
⑦ Rossa
⑧ Argento
⑨ Cavo cuffie a connessione bilanciata (1,2 m)
⑩ Cavo cuffie (3 m)
⑪ Spina standard bilanciata tipo a L
- È possibile collegare dispositivi che siano compatibili con la spina standard bilanciata, quali WALKMAN®, amplificatori per cuffie e così via.

⑫ WALKMAN® NW-WM1Z (venduto separatamente), NW-WM1A (venduto separatamente)
⑬ Amplificatore per cuffie TA-ZH1ES (venduto separatamente)
⑭ Minispina stereo
⑮ Adattatore per spina universale
⑯ Cuffie
⑰ Custodia rigida
⑱ Aperto
⑲ Chiuso
⑳ Cavo cuffie × 2

Hoe gebruiken

① Houd het rubberen deel van de stekker vast, breng de stekker in tot die vastklikt en maak vervolgens het draaiende deel vast.
② Draaiend deel
③ Stekker
④ L-aansluiting (zilver)
⑤ Aanraakpunt
⑥ R-aansluiting (rood)
⑦ Rood
⑧ Zilver
⑨ Hoofdtelefoonkabel met gebalanceerde aansluiting (1,2 m)
⑩ Hoofdtelefoonkabel (3 m)
⑪ Gebalanceerde standaardstekker type L
- U kunt toestellen aansluiten die compatibel zijn met de gebalanceerde standaardstekker, zoals WALKMAN®, hoofdtelefoonversterkers enz.

⑫ WALKMAN® NW-WM1Z (afzonderlijk verkocht), NW-WM1A (afzonderlijk verkocht)
⑬ Hoofdtelefoonversterker TA-ZH1ES (afzonderlijk verkocht)
⑭ Stereoministekker
⑮ Universele aansluitingsadapter
⑯ Hoofdtelefoon
⑰ Verharde koffer
⑱ Openen
⑲ Sluiten
⑳ Hoofdtelefoonkabel × 2

Como utilizar

① Segure a parte de borracha da ficha, insira a ficha firmemente até ouvir um clique e, em seguida, aperte a peça rotativa.
② Peça rotativa
③ Ficha
④ Tomada L (prateada)
⑤ Ponto táctil
⑥ Tomada R (vermelha)
⑦ Vermelha
⑧ Prateada
⑨ Cabo para auscultadores de ligação equilibrada (1,2 m)
⑩ Cabo para auscultadores (3 m)
⑪ Ficha padrão equilibrada tipo L
- Pode ligar dispositivos compatíveis com a ficha padrão equilibrada, por exemplo, WALKMAN®, auscultadores, amplificadores, etc.

⑫ WALKMAN® NW-WM1Z (vendido separadamente), NW-WM1A (vendido separadamente)
⑬ Amplificador de auscultadores TA-ZH1ES (vendido separadamente)
⑭ Minificha estéreo
⑮ Adaptador de ficha Unimatch
⑯ Auscultadores
⑰ Estojo rígido
⑱ Abrir
⑲ Fechar
⑳ Cabo para auscultadores × 2

Użytkowanie

① Chwyć gumową część wtyku, włóż prawidłowo wtyk aż do kliknięcia, a następnie dokręć obracającą się część.
② Obracająca się część
③ Wtyk
④ Gniazdo L (srebrne)
⑤ Wypukły punkt
⑥ Gniazdo R (czerwone)
⑦ Czerwony
⑧ Srebrny
⑨ Kabel słuchawkowy zbalansowanego połączenia (1,2 m)
⑩ Kabel słuchawkowy (3 m)
⑪ Standardowy wtyk zbalansowany typu L
- Można podłączać urządzenia zgodne ze standardowym wtykiem zbalansowanym, takie jak urządzenia WALKMAN®, wzmacniacze słuchawkowe itp.

⑫ WALKMAN® NW-WM1Z (sprzedawany oddzielnie), NW-WM1A (sprzedawany oddzielnie)
⑬ Wzmacniacz słuchawkowy TA-ZH1ES (sprzedawany oddzielnie)
⑭ Miniwtyk stereofoniczny
⑮ Adapter do wtyczki UniMatch
⑯ Słuchawki
⑰ Twardy pokrowiec
⑱ Otwórz
⑲ Zamknij
⑳ Kabel słuchawkowy × 2

Használat

① Fogja meg a csatlakozó gumi részét, stabilan dugja be a csatlakozót kattanásig, majd rögzítse az elforgatható részt.
② Elforgatható rész
③ Csatlakozó
④ L csatlakozó (ezüst)
⑤ Egy kitapintható jelzés
⑥ R csatlakozó (vörös)
⑦ Vörös
⑧ Ezüst
⑨ Kiegyensúlyozott csatlakozású fejhallgató-kábel (1,2 m)
⑩ Fejhallgató-kábel (3 m)
⑪ L-alakú kiegyensúlyozott szabványos csatlakozó
- A kiegyensúlyozott szabványos csatlakozóval kompatibilis eszközöket, például WALKMAN® készülékeket, fejhallgató-erősítőket stb. csatlakoztathat.

⑫ WALKMAN® NW-WM1Z (külön megvásárolható), NW-WM1A (külön megvásárolható)
⑬ TA-ZH1ES fejhallgató-erősítő (külön megvásárolható)
⑭ Sztereó mini csatlakozódugó
⑮ Univerzális adapter
⑯ Fejhallgató
⑰ Kemény tok
⑱ Nyitva
⑲ Zárva
⑳ Fejhallgató-kábel × 2

4-593-590-**16**(1)

©2016 Sony Corporation
Printed in Japan

* 4 5 9 3 5 9 0 1 6 * (1)

English **Stereo headphones**

Specifications

Type: Closed, dynamic (circum-aural) / **Driver unit:** 70 mm, dome type (CCAW Voice Coil) / **Power handling capacity:** 2,500 mW (IEC*) / **Impedance:** 64 Ω at 1 kHz / **Sensitivity:** 100 dB/mW / **Frequency response:** 4 Hz - 120,000 Hz / **Mass:** Approx. 385 g (14 oz) without cable / **Included items:** Stereo headphones (1), Headphone cable (Approx. 3 m (118 1/8 in), silver-coated OFC strands, gold-plated stereo mini plug) (1), Balanced-connection headphone cable (Approx. 1.2 m (47 1/4 in), silver-coated OFC strands, Gold plated balanced standard plug) (1), Gold-plated unimatch plug adaptor (stereo phone plug ⟷ stereo mini jack) (1), Hard case (1)

* IEC = International Electrotechnical Commission

Design and specifications are subject to change without notice.

WALKMAN® and WALKMAN® logo are registered trademarks of Sony Corporation.

Precautions

High volume may affect your hearing. For traffic safety, do not use while driving or cycling.

- The supplied unimatch plug adaptor is only for the headphone cable; the balanced-connection headphone cable cannot be used.
- To disconnect the headphone cable, pull it out by pulling plug, not the cord. Otherwise the cord may break.
- When connecting the headphone cable, make sure to fully insert the plug. If the plug is not fully inserted, the sound may not be output.
- When closing the hard case, be careful that your hands or cables are not caught in it.
- Press the catch of the hard case firmly until it clicks.
- Do not place a heavy object or sit on the hard case.
- Be sure to store the headphones with the jack facing upwards.
- Store the headphones by positioning both earpads against each other.
- You can store the headphones while attaching a cable to it.
- Natural leather is used for the headband and earpads. Unlike artificial leather, natural leather may have scars, creases, or lines resmbling the veins of a leaf from plants on its surface. Also, the texture and color shade may differ for each product.
- As leather is a soft material, it may be pockmarked when the headphones is stored wrapped around cables.
- To clean the headband and earpads, occasionally wipe them with a dry soft cloth. If it is still dirty, wipe and tap softly with a soft cloth moistened with hot water until it is cleaned. Do not use any detergent solution or maintenance agent for leather, otherwise the leather may be damaged by discoloration, deformation and degradation.
- When rain or sweat is attached, wipe the headphones with a soft dry cloth. If you leave it alone without any treatment, color deterioration or color migration may occur.
- Because the headphones are of a high density enclosure, forcing them against your ears may result in eardrum damage. Avoid using the headphones where they are liable to be struck by people or other objects, such as a ball, etc.
  Pressing the headphones against your ears may produce a diaphragm click sound. This is not a malfunction.

Only the supplied headphone cables and headphone cables for MDR-Z1R (sold separately) can be used with these headphones.

The validity of the CE marking is restricted to only those countries where it is legally enforced, mainly in the countries EEA (European Economic Area) and Switzerland.

Optional replacement earpads can be ordered from your nearest authorized Sony retailer or www.sony.com.

Français **Casque d'écoute stéréo**

Spécifications

Type : fermé, dynamique (circumaural) / **Transducteur :** 70 mm, type à dôme (bobine acoustique CCAW) / **Puissance admissible :** 2 500 mW (CEI*) / **Impédance :** 64 Ω à 1 kHz / **Sensibilité :** 100 dB/mW / **Réponse en fréquence :** 4 Hz - 120 000 Hz / **Masse :** environ 385 g (14 oz) sans câble / **Éléments fournis :** casque d'écoute stéréo (1), câble pour casque (environ 3 m (118 1/8 po), brins OFC argentés, mini-fiche stéréo plaquée or) (1), câble pour casque à raccordement équilibré (environ 1,2 m (47 1/4 po), brins OFC argentés, fiche standard équilibrée plaquée or) (1), adaptateur de fiche universel plaqué or (fiche stéréo ⟷ mini-prise stéréo) (1), Coffret de protection (1)

* CEI = Commission Electrotechnique Internationale

La conception et les spécifications sont sujettes à modification sans préavis.

WALKMAN® et le logo WALKMAN® sont des marques déposées de Sony Corporation.

Précautions

Vous risquez de subir des lésions auditives si vous utilisez cet appareil à un volume trop élevé. Pour des raisons de sécurité, ne l'utilisez pas en voiture ou à vélo.

- L'adaptateur de fiche universel fourni est exclusivement destiné au câble pour casque ; il n'est pas possible d'utiliser le câble pour casque à raccordement équilibré.
- Pour débrancher le câble pour casque, saisissez sa fiche et non le câble proprement dit, et tirez. Sinon, le câble risque de se casser.
- Quand vous raccordez le câble pour casque, veillez à bien insérer sa fiche. Si la fiche n'est pas insérée à fond, le son risque de ne pas être reproduit.
- Lorsque vous fermez le coffret de protection, veillez à ne pas coincer vos mains ou des câbles.
- Appuyez fermement sur le loquet du coffret de protection jusqu'à ce qu'il émette un déclic.
- Ne placez pas d'objet lourd sur le coffret de protection et ne vous asseyez pas dessus.
- Rangez le casque en orientant la prise face vers le haut.
- Rangez le casque en positionnant les deux oreillettes l'une contre l'autre.
- Vous pouvez ranger le casque lorsqu'un câble lui est raccordé.
- Le serre-tête et les oreillettes sont en cuir naturel. Contrairement au cuir artificiel, le cuir naturel peut présenter en surface des marques, des plis ou des lignes semblables aux nervures d'une feuille végétale. La texture et la teinte de couleur peuvent aussi varier d'un produit à l'autre.
- Le cuir étant un matériau souple, il peut présenter des marques de dépression si vous avez enroulé des câbles autour du casque lors du rangement.
- Pour nettoyer le serre-tête et les oreillettes, essuyez-les occasionnellement avec un chiffon doux et sec. S'il est encrassé, essuyez-le avec un chiffon imbibé d'eau chaude en insistant délicatement sur les taches jusqu'à ce qu'il soit propre. N'utilisez pas de solution à base de détergent ou d'agent d'entretien pour le cuir, car vous risqueriez d'endommager le cuir par décoloration, déformation et dégradation.
- Éliminez la pluie ou la sueur en essuyant le casque avec un chiffon doux et sec. Si vous n'appliquez aucun traitement, la couleur risque de se détériorer ou de changer.
- Comme le casque est fabriqué dans un matériau haute densité, ne l'enfoncez pas exagérément dans les oreilles, car vous risqueriez de vous blesser les tympans. Evitez d'utiliser le casque s'il risque d'être heurté par des personnes ou des objets, une balle par exemple.
  Si vous appuyez le casque contre l'oreille, vous risquez d'entendre le déclic du diaphragme. Il ne s'agit pas d'un dysfonctionnement.

Seuls les câbles de casque fournis et les câbles de casque pour le MDR-Z1R (vendu séparément) peuvent être utilisés avec ce casque.

La validité du marquage CE est limitée aux seuls pays dans lesquels il est légalement en vigueur, principalement dans les pays de l'EEE (Espace économique européen) et en Suisse.

Des oreillettes de rechange en option peuvent être commandées auprès de votre revendeur Sony agréé le plus proche ou sur www.sony.com.

Deutsch **Stereokopfhörer**

Technische Daten

Typ: Geschlossen, dynamisch (ohrumschließend) / **Treibereinheit:** 70 mm, Kalotte (CCAW-Schwingspule) / **Belastbarkeit:** 2.500 mW (IEC*) / **Impedanz:** 64 Ω bei 1 kHz / **Empfindlichkeit:** 100 dB/mW / **Frequenzgang:** 4 Hz - 120.000 Hz / **Masse:** ca. 385 g (ohne Kabel) / **Mitgelieferte Teile:** Stereokopfhörer (1), Kopfhörerkabel (ca. 3 m, silberbeschichtete OFC-Stränge, vergoldeter Stereoministecker) (1), Kopfhörerkabel für symmetrische Verbindung (ca. 1,2 m, silberbeschichtete OFC-Stränge, Vergoldeter symmetrischer Standardstecker) (1), Vergoldeter Universalzwischenstecker (Stereoklinkenstecker ⟷ Stereominibuchse) (1), Hartschalenetui (1)

* IEC = Internationale Elektrotechnische Kommission

Änderungen, die dem technischen Fortschritt dienen, bleiben vorbehalten.

WALKMAN® und das WALKMAN®-Logo sind eingetragene Markenzeichen der Sony Corporation.

Sicherheitsmaßnahmen

Eine zu hohe Lautstärke kann zu Gehörschäden führen. Verwenden Sie Kopfhörer aus Gründen der Verkehrssicherheit nicht beim Fahren von Kraftfahrzeugen oder beim Fahrradfahren.

- Der mitgelieferte Universalzwischenstecker ist nur für das Kopfhörerkabel gedacht, das Kopfhörerkabel für symmetrische Verbindung können Sie damit nicht verwenden.
- Ziehen Sie zum Herausziehen des Kopfhörerkabels immer am Stecker, niemals am Kabel. Andernfalls könnte das Kabel beschädigt werden.
- Achten Sie beim Anschließen des Kopfhörerkabels darauf, den Stecker so weit wie möglich hineinzuschieben. Wenn der Stecker nicht vollständig hineingeschoben wurde, wird unter Umständen kein Ton ausgegeben.
- Achten Sie beim Schließen des Hartschalenetuis darauf, sich nicht die Hände oder Kabel einzuklemmen.
- Drücken Sie fest auf den Verschluss des Hartschalenetuis, bis er mit einem Klicken einrastet.
- Stellen Sie keine schweren Gegenstände auf das Hartschalenetui und setzen Sie sich nicht darauf.
- Achten Sie darauf, die Kopfhörer mit der Buchse nach oben weisend einzulegen.
- Legen Sie die Kopfhörer mit aneinandergelegten Ohrpolstern ein.
- Sie können die Kopfhörer mit angebrachtem Kabel einlegen.
- Der Kopfbügel und die Ohrpolster sind mit echtem Leder verkleidet. Anders als bei Kunstleder kann die Oberfläche von echtem Leder Narben, Falten oder blattaderähnliche Linien aufweisen. Außerdem können sich Textur und Farbschattierung bei den einzelnen Produkten unterscheiden.
- Da Leder ein weiches Material ist, können Abdrücke zu sehen sein, wenn Sie die Kopfhörer mit drumherum gewickelten Kabeln aufbewahren.
- Zum Reinigen von Kopfbügel und Ohrpolstern wischen Sie sie gelegentlich mit einem trockenen weichen Tuch ab. Bei stärkerer Verschmutzung feuchten Sie ein weiches Tuch mit warmem Wasser an und wischen und klopfen die entsprechenden Stellen sanft sauber. Verwenden Sie keine Reinigungslösung oder Pflegemittel für Leder. Andernfalls kann sich das Leder verfärben, verformen oder anderweitig abnutzen.
- Wenn Regen oder Schweiß auf das Leder gelangt, wischen Sie die Kopfhörer mit einem weichen trockenen Tuch ab. Andernfalls kann die Farbe verblassen oder sich ändern.
- Da die Kopfhörer über eine besonders starke Abschirmung verfügen, dürfen Sie diese nicht stark gegen die Ohren drücken, da sonst das Trommelfell Schaden nehmen kann. Verwenden Sie die Kopfhörer nicht an Orten, an denen sie von anderen Personen oder Gegenständen, wie etwa einem Ball, getroffen werden können.
  Wenn Sie die Kopfhörer gegen Ihre Ohren drücken, kann es zu einem Membran-Klicken kommen. Es handelt sich hierbei nicht um eine Fehlfunktion.

Nur die mitgelieferten Kopfhörerkabel und die Kopfhörerkabel für den MDR-Z1R (separat erhältlich) können zusammen mit diesem Kopfhörer verwendet werden.

Die Gültigkeit des CE-Zeichens beschränkt sich ausschließlich auf die Länder, in denen es gesetzlich erforderlich ist, vor allem im EWR (Europäischer Wirtschaftsraum) und in der Schweiz.

Ersatzohrpolster können Sie bei Bedarf beim nächsten autorisierten Sony-Händler oder unter www.sony.com bestellen.

Español **Auriculares estéreo**

Especificaciones

Tipo: cerrado, dinámico (circumaural) / **Unidad auricular:** 70 mm, tipo cúpula (bobina de voz de cable de aluminio encobrado (CCAW)) / **Capacidad de potencia:** 2.500 mW (IEC*) / **Impedancia:** 64 Ω a 1 kHz / **Sensibilidad:** 100 dB/mW / **Respuesta en frecuencia:** 4 Hz - 120.000 Hz / **Masa:** aprox. 385 g sin el cable / **Artículos incluidos:** auriculares estéreo (1), cable de auriculares (aprox. 3 m, cables OFC plateados, miniclavija estéreo dorada) (1), cable de auriculares con conexión equilibrada (aprox. 1,2 m, cables OFC plateados, clavija estándar equilibrada dorada) (1), adaptador de clavija Unimatch dorado (clavija estereofónica ⟷ minitoma estéreo) (1), Funda rígida (1)

* IEC = Comisión Electrotécnica Internacional

El diseño y las especificaciones están sujetos a cambios sin previo aviso.

WALKMAN® y el logotipo de WALKMAN® son marcas comerciales registradas de Sony Corporation.

Precauciones

Si utiliza los auriculares a un volumen alto, puede dañar sus oídos. Por razones de seguridad viaria, no los utilice mientras conduzca o vaya en bicicleta.

- El adaptador de clavija Unimatch suministrado es solo para el cable de auriculares; no puede utilizarse con el cable de auriculares con conexión equilibrada.
- Para desconectar el cable de auriculares, tire siempre de la clavija, nunca del cable. De lo contrario, el cable puede romperse.
- Al conectar el cable de auriculares, asegúrese de introducir la clavija hasta el fondo. Si la conexión de la clavija no es correcta, no se escuchará el sonido.
- Al cerrar la funda rígida, evite que queden atrapados los dedos o cables.
- Presione el cierre de la funda rígida hasta que escuche un clic.
- No coloque objetos pesados ni se siente sobre la funda rígida.
- Asegúrese de guardar los auriculares con la toma siempre hacia arriba.
- Guarde los auriculares colocando las dos almohadillas una frente a la otra.
- Puede guardar los auriculares aunque tengan un cable conectado.
- La diadema y las almohadillas utilizan piel natural. A diferencia de la piel sintética, la piel natural puede presentar arrugas, cortes o líneas similares a las venas de una hoja. Además, la textura y el color pueden ser diferentes en cada producto.
- Como la piel es un material blando, podría coger mala forma si los auriculares se guardan con el cable enrollado a su alrededor.
- Para limpiar la diadema y las almohadillas, lávelas de vez en cuando con un paño suave y seco. Si continúan sucias, frote con un paño suave humedecido con agua caliente hasta que queden limpias. No utilice ninguna solución con detergente ni producto de mantenimiento con la piel, ya que la piel podría perder color, deformarse o degradarse.
- Si hay restos de lluvia o sudor adheridos, limpie los auriculares con un paño suave y seco. Si no los limpia, podrían perder color o desteñirse.
- Puesto que los auriculares son de un material de una gran densidad, forzarlos contra las oídos podría ocasionar daños en el tímpano. Evite utilizar los auriculares en lugares en los que pudieran recibir golpes por parte de personas u otros objetos, como, por ejemplo, una pelota, etc.
  Presionar los auriculares contra los oídos podría ocasionar un sonido seco del diafragma. No se trata de un fallo de funcionamiento.

Solo pueden utilizarse los cables de auriculares suministrados y los cables de auriculares para el MDR-Z1R (vendidos por separado) con estos auriculares.

La validez de la marca CE se limita únicamente a los países donde lo dicta la ley, principalmente en los países del EEE (Espacio Económico Europeo) y Suiza.

Puede solicitar almohadillas de repuesto opcionales a su establecimiento Sony autorizado más cercano o en www.sony.com.

Italiano **Cuffie stereo**

Caratteristiche tecniche

Tipo: chiuso, dinamico (circumaurale) / **Unità pilota:** 70 mm, tipo a cupola (Voice Coil CCAW) / **Capacità di potenza:** 2.500 mW (IEC*) / **Impedenza:** 64 Ω a 1 kHz / **Sensibilità:** 100 dB/mW / **Risposta in frequenza:** 4 Hz - 120.000 Hz / **Massa:** circa 385 g (senza cavo) / **Articoli in dotazione:** cuffie stereo (1), cavo cuffie (circa 3 m, fili OFC con finitura in argento, minispina stereo placcata in oro) (1), cavo cuffie a connessione bilanciata (circa 1,2 m, fili OFC con finitura in argento, spina standard bilanciata placcata in oro) (1), adattatore per spina universale placcato in oro (spina fono stereo ⟷ mini jack stereo) (1), custodia rigida (1)

* IEC = Commissione Elettrotecnica Internazionale

Il design e le caratteristiche tecniche sono soggetti a modifiche senza preavviso.

WALKMAN® e il logo WALKMAN® sono marchi registrati di Sony Corporation.

Precauzioni

L'ascolto ad alto volume può avere ripercussioni sull'udito. Per motivi di sicurezza stradale, non utilizzare durante la guida o in bicicletta.

- L'adattatore per spina universale in dotazione è destinato esclusivamente all'uso con il cavo cuffie. Non è possibile utilizzare il cavo cuffie a connessione bilanciata.
- Per scollegare il cavo cuffie, estrarlo tirando la spina e non il cavo. In caso contrario, quest'ultimo potrebbe rompersi.
- Quando si collega il cavo cuffie, assicurarsi di inserire completamente la spina. Se la spina non è inserita completamente, l'audio potrebbe non essere emesso.
- Quando si chiude la custodia rigida, prestare attenzione a non schiacciare le mani o i cavi in essa.
- Premere con decisione il fermo della custodia rigida fino allo scatto.
- Non collocare un oggetto pesante sulla custodia rigida, né sedersi su di essa.
- Accertarsi di conservare le cuffie con la presa rivolta verso l'alto.
- Conservare le cuffie posizionando i cuscinetti per cuffie l'uno contro l'altro.
- È possibile conservare le cuffie con un cavo collegato ad esse.
- Per la banda sulla testa e i cuscinetti per cuffie viene utilizzata pelle naturale. A differenza della pelle artificiale, la pelle naturale potrebbe presentare sulla sua superficie cicatrici, pieghe o linee simili alle venature di una foglia. Inoltre, tessitura e colore potrebbero variare di prodotto in prodotto.
- In quanto materiale morbido, la pelle potrebbe alterarsi quando le cuffie vengono conservate avvolte intorno a cavi.
- Per pulire la banda sulla testa e i cuscinetti per cuffie, strofinarli occasionalmente con un panno morbido asciutto. Se lo sporco è ancora presente, strofinare delicatamente con un panno morbido inumidito con acqua calda. Non utilizzare soluzioni detergenti o sostanze per la pulizia della pelle, altrimenti la pelle potrebbe danneggiarsi, manifestando scolorimento, deformazione e altre alterazioni.
- In caso di contatto di gocce di pioggia o di sudore, asciugare le cuffie con un panno morbido asciutto. Se non si interviene in alcun modo, potrebbe verificarsi un deterioramento o una migrazione del colore.
- Poiché le cuffie presentano un rivestimento ad alta densità, evitare di spingerle troppo all'interno delle orecchie in quanto potrebbero verificarsi lesioni al timpano. Evitare di utilizzare le cuffie quando vi è la possibilità che vengano colpite da persone o altri oggetti, come una palla, ecc.
  Premendo le cuffie contro le orecchie, potrebbe prodursi un suono simile a un clic di diaframma. Non si tratta di un problema di funzionamento.

Con queste cuffie è possibile utilizzare solamente i cavi cuffie in dotazione e i cavi cuffie per MDR-Z1R (venduti separatamente).

La validità del marchio CE è limitata ai soli Paesi in cui esso è obbligatorio per legge, principalmente nei paesi del SEE (Spazio Economico Europeo) e in Svizzera.

È possibile ordinare cuscinetti per cuffie sostitutivi opzionali dal proprio rivenditore Sony o su www.sony.com.

Nederlands **Stereohoofdtelefoon**

Technische gegevens

Type: gesloten, dynamisch (circumauraal) / **Driver:** 70 mm, koepeltype (CCAW-spraakspoel) / **Vermogenscapaciteit:** 2.500 mW (IEC*) / **Impedantie:** 64 Ω bij 1 kHz / **Gevoeligheid:** 100 dB/mW / **Frequentiebereik:** 4 Hz - 120.000 Hz / **Massa:** ong. 385 g (zonder kabel) / **Bijgeleverde items:** stereohoofdtelefoon (1), hoofdtelefoonkabel (ong. 3 m, verzilverde OFC-snoeren, vergulde stereoministekker) (1), hoofdtelefoonkabel met gebalanceerde aansluiting (ong. 1,2 m, verzilverde OFC-snoeren, vergulde gebalanceerde standaardstekker) (1), vergulde universele aansluitingsadapter (stereotulpstekker ⟷ stereoministekker) (1), verharde koffer (1)

* IEC = Internationale Elektrotechnische Commissie

Wijzigingen aan het ontwerp en de technische gegevens zijn voorbehouden zonder kennisgeving.

WALKMAN® en het WALKMAN®-logo zijn gedeponeerde handelsmerken van Sony Corporation.

Voorzorgsmaatregelen

Een hoog volumeniveau kan uw gehoor beschadigen. Gebruik voor uw veiligheid de hoofdtelefoon niet tijdens het rijden of fietsen.

- De bijgeleverde universele aansluitingsadapter kan alleen gebruikt worden voor de gewone hoofdtelefoonkabel, niet voor de hoofdtelefoonkabel met gebalanceerde aansluiting.
- Trek voor het loskoppelen van de hoofdtelefoonkabel aan de stekker en niet aan het snoer. Doet u dit wel, dan kunt u het snoer beschadigen.
- Zorg er bij het aansluiten van de hoofdtelefoonkabel voor dat de stekker volledig ingebracht is. Als de stekker niet volledig ingebracht is, is het mogelijk dat er geen geluid hoorbaar is.
- Zorg dat uw handen of de kabels niet geklemd raken wanneer u de verharde koffer sluit.
- Druk stevig op het slot van de verharde koffer tot het vastklikt.
- Plaats geen zware voorwerpen op de verharde koffer en ga er niet op zitten.
- Bewaar de hoofdtelefoon met de aansluiting naar boven.
- Bewaar de hoofdtelefoon met beide oorschelpen tegen elkaar.
- U kunt de hoofdtelefoon bewaren met een kabel eraan vastgemaakt.
- Voor de hoofdbeugel en oorschelpen werd natuurlijk leer gebruikt. In tegenstelling tot kunstleer, kunnen op het oppervlak van natuurlijk leer wel krassen, plooien of lijnen zitten die op de nerven van een blad lijken. Ook de textuur en de kleurschakering kan bij elk product verschillend zijn.
- Aangezien leer een zacht materiaal is, kan het worden geschonden wanneer de hoofdtelefoon wordt bewaard met de kabels errond gebonden.
- Om de hoofdbeugel en de oorschelpen te reinigen, moeten deze regelmatig worden schoongeveegd met een droge, zachte doek. Als ze nog steeds vuil zijn, gebruikt u een met warm water bevochtigde zachte doek om ze zacht schoon te vegen en te deppen totdat ze schoon zijn. Gebruik geen schoonmaakmiddel of onderhoudsmiddel voor leer want dan kan het leer worden beschadigd door verkleuring, vervorming en aantasting.
- Wanneer er regen of zweet op de hoofdtelefoon zit, veegt u deze schoon met een zachte, droge doek. Als u niets doet, kan de kleur verminderen of veranderen.
- Omdat de hoofdtelefoon erg nauw aansluit, kunt u uw trommelvliezen beschadigen als u de hoofdtelefoon forceert tegen uw oor. Vermijd het gebruik van de hoofdtelefoon op plaatsen waar u het risico loopt om te worden geraakt door mensen of bepaalde voorwerpen, zoals een bal enz.
  Als u de hoofdtelefoon tegen uw oor drukt, kunt u een klik horen van het membraan. Dit duidt niet op een storing.

Alleen de meegeleverde hoofdtelefoonkabels en hoofdtelefoonkabels voor MDR-Z1R (apart verkocht) kunnen met deze hoofdtelefoon worden gebruikt.

De geldigheid van de CE-markering is beperkt tot de landen waar deze wettelijk verplicht is, hoofdzakelijk in de landen van de EER (Europese Economische Ruimte) en Zwitserland.

Optionele vervangende oorschelpen kunnen besteld worden bij uw dichtstbijzijnde Sony-verdeler of op www.sony.com.

Português **Auscultadores estéreo**

Especificações

Tipo: Fechado, dinâmico (circum-aural) / **Unidade acionadora:** 70 mm, tipo campânula (Voice Coil CCAW) / **Capacidade de admissão de potência:** 2.500 mW (IEC*) / **Impedância:** 64 Ω a 1 kHz / **Sensibilidade:** 100 dB/mW / **Resposta em frequência:** 4 Hz - 120.000 Hz / **Massa:** Aprox. 385 g sem o cabo / **Itens incluídos:** Auscultadores estéreo (1), Cabo para auscultadores (Aprox. 3 m, condutores OFC revestidos a prata, minificha estéreo dourada) (1), cabo para auscultadores de ligação equilibrada (Aprox. 1,2 m, condutores OFC revestidos a prata, Ficha padrão equilibrada dourada) (1), Adaptador de ficha Unimatch dourado (ficha de auscultadores estéreo ⟷ minitomada estéreo) (1), Estojo rígido (1)

* IEC = Comissão Eletrotécnica Internacional

O design e as especificações estão sujeitos a alterações sem aviso prévio.

WALKMAN® e o logótipo WALKMAN® são marcas comerciais da Sony Corporation.

Precauções

O volume elevado pode afetar a sua audição. Para uma maior segurança rodoviária, não utilize os auscultadores enquanto conduzir ou quando andar de bicicleta.

- O adaptador de ficha Unimatch fornecido destina-se apenas ao cabo para auscultadores; o cabo para auscultadores de ligação equilibrada não pode ser utilizado.
- Para desligar o cabo para auscultadores, puxe-o pela ficha e não pelo cabo. Caso contrário, o cabo poderá partir.
- Ao ligar o cabo para auscultadores, certifique-se de que insere completamente a ficha. Se a ficha não estiver totalmente inserida, poderá não haver som.
- Quando fechar o estojo rígido, proceda com cuidado para que as suas mãos ou os cabos não fiquem presos.
- Pressione firmemente o fecho do estojo rígido até ouvir um clique.
- Não coloque objetos pesados nem se sente em cima do estojo rígido.
- Certifique-se de que guarda os auscultadores com a tomada virada para cima.
- Guarde os auscultadores colocando as almofadas de auriculares uma contra a outra.
- Pode guardar os auscultadores com um cabo ligado aos mesmos.
- É utilizada pele natural no aro para a cabeça e nas almofadas de auriculares. Ao contrário do que acontece com a pele artificial, a pele natural poderá apresentar marcas, dobras ou linhas semelhantes às nervuras das folhas das plantas na superfície. Além disso, a textura e a tonalidade poderão variar consoante o produto.
- Uma vez que a pele é um material flexível, poderá ficar marcada se os auscultadores forem guardados com cabos enrolados à volta dos mesmos.
- Para limpar o aro para a cabeça e as almofadas de auriculares, limpe-os ocasionalmente com um pano macio seco. Se continuarem sujos, limpe e toque levemente com um pano macio humedecido com água quente até estarem limpos. Não utilize qualquer solução de detergente ou agente de manutenção para pele, caso contrário, a pele poderá ficar danificada por descoloração, deformação e degradação.
- Quando entrarem em contacto com chuva ou suor, limpe os auscultadores com um pano macio seco. Se os deixar sem qualquer tratamento, poderá ocorrer deterioração da cor ou migração da cor.
- Como os auscultadores são fabricados num material de elevada densidade, se os forçar contra os ouvidos, poderá provocar lesões nos tímpanos. Evite utilizar os auscultadores em locais onde possam sofrer o impacto de pessoas ou objectos, como bolas, etc.
  Se pressionar os auscultadores contra os ouvidos, poderá ouvir um estalido do diafragma. Isso não é sinónimo de avaria.

Com estes auscultadores apenas podem ser utilizados os cabos de auscultadores fornecidos e os cabos de auscultadores para MDR-Z1R (vendidos em separado).

A validade das marcas CE está limitada aos países em que for imposta por lei, sobretudo nos países do EEE (Espaço Económico Europeu) e Suíça.

As almofadas de auriculares de substituição opcionais podem ser encomendadas ao seu representante Sony mais próximo ou em www.sony.com.

Polski **Słuchawki stereofoniczne**

Dane techniczne

Typ: zamknięty, dynamiczny (nauszne) / **Jednostka sterująca:** 70 mm, typ stożkowy (uzwojenie z drutu miedzianego platerowanego miedzią) / **Moc maksymalna:** 2 500 mW (IEC*) / **Impedancja:** 64 Ω przy 1 kHz / **Czułość:** 100 dB/Mw / **Pasmo przenoszenia:** 4 Hz - 120 000 Hz / **Masa:** ok. 385 g (bez kabla) / **Zawartość zestawu:** słuchawki stereofoniczne (1), kabel słuchawkowy (ok. 3 m, pokrywane srebrem żyły OFC, pozłacany miniwtyk stereofoniczny) (1), kabel słuchawkowy zbalansowanego połączenia (ok. 1,2 m, pokrywane srebrem żyły OFC, pozłacany standardowy wtyk zbalansowany) (1), pozłacany adapter do wtyczki UniMatch (stereofoniczny wtyk słuchawek ⟷ stereofoniczny miniwtyk) (1), twardy pokrowiec (1)

* IEC = Międzynarodowa Komisja Elektrotechniczna

Konstrukcja i dane techniczne mogą ulec zmianie bez uprzedzenia.

WALKMAN® i logo WALKMAN® to zastrzeżone znaki towarowe firmy Sony Corporation.

Środki ostrożności

Wysoki poziom głośności może mieć wpływ na słuch. Dla bezpieczeństwa nie używaj słuchawek podczas prowadzenia samochodu ani jazdy na rowerze.

- Dostarczony adapter do wtyczki UniMatch jest przeznaczony tylko dla kabla słuchawkowego; nie jest możliwe użycie kabla słuchawkowego zbalansowanego połączenia.
- W celu odłączenia kabla słuchawkowego należy pociągnąć za wtyk, a nie za przewód. W innym przypadku może dojść do przerwania przewodu.
- Podczas podłączania kabla słuchawkowego należy do końca włożyć wtyk. Jeśli wtyk nie zostanie do końca włożony, dźwięk może nie być emitowany.
- Podczas zamykania twardego pokrowca zachowaj ostrożność, aby nie przytrzasnąć dłoni lub kabli.
- Naciśnij mocno zatrzask twardego pokrowca aż do kliknięcia.
- Nie umieszczaj ciężkich przedmiotów ani nie siadaj na twardym pokrowcu.
- Przechowuj słuchawki z wtykiem skierowanym do góry.
- Przechowuj słuchawki, umieszczając obie nakładki na uszy obok siebie.
- Słuchawki można przechowywać z podłączonym kablem.
- Pałąk i nakładki na uszy wykonano z prawdziwej skóry. W przeciwieństwie do sztucznej skóry, powierzchnia prawdziwej skóry może mieć szramy, zagięcia lub linie przypominające żyłki liści. Także tekstura i odcień koloru mogą się różnić w przypadku każdego produktu.
- Ponieważ skóra jest miękkim materiałem, przechowywanie słuchawek z owiniętymi wokół nich kablami może spowodować powstanie odcisków.
- Aby wyczyścić pałąk i nakładki na uszu, od czasu do czasu przecieraj je miękką, suchą szmatką. Jeśli zabrudzenia są nadal obecne, przetrzyj je, dotykając delikatnie miękką szmatką zwilżoną gorącą wodą, tak aby usunąć brud. Nie używaj żadnych roztworów detergentów ani środków do konserwacji skóry, gdyż może to spowodować uszkodzenie skóry poprzez odbarwienie, zdeformowanie lub pogorszenie właściwości.
- Jeśli na słuchawkach znajdują się krople deszczu lub potu, przetrzyj je miękką, suchą szmatką. W przeciwnym razie może nastąpić odbarwienie lub zmiana koloru.
- Ponieważ słuchawki mają obudowę o wysokiej gęstości, dociskanie ich na siłę do uszu może spowodować uszkodzenie błony bębenkowej. Należy unikać stosowania słuchawek w miejscach, gdzie mogą zostać uderzone przez inne osoby lub przedmioty takie jak piłka itp.
  Dociskanie słuchawek do uszu może powodować słyszalne kliknięcie membrany. Nie jest to usterka.

W przypadku tych słuchawek można stosować tylko dostarczony kabel słuchawkowy lub kable słuchawkowe zgodne z modelem MDR-Z1R (sprzedawane oddzielnie).

Ważność oznaczenia znakiem CE jest ograniczona do krajów, w których jest to wymagane przez prawo, głównie do krajów EOG (Europejskiego Obszaru Gospodarczego) i Szwajcarii.

Opcjonalne zapasowe nakładki na uszy można zamówić u najbliższego sprzedawcy produktów Sony lub na stronie www.sony.com.

Magyar **Sztereó fejhallgató**

Műszaki adatok

Típus: Zárt, dinamikus (fül köré illeszkedő) **/ Hangszóró:** 70 mm, dóm típusú (CCAW hangtekercs) / **Teljesítmény:** 2 500 mW (IEC*) / **Impedancia:** 64 Ω 1 kHz frekvencián / **Érzékenység:** 100 dB/mW / **Frekvenciaátvitel:** 4 Hz – 120 000 Hz / **Tömeg:** kb. 385 g kábel nélkül / **Mellékelt tartozékok:** Sztereó fejhallgató (1), fejhallgató-kábel (kb. 3 m, ezüstbevonatú OFC litze szálak, aranyozott mini sztereó csatlakozódugó) (1), kiegyensúlyozott csatlakozású fejhallgató-kábel (kb. 1,2 m, ezüstbevonatú OFC litze szálak, Aranyozott, kiegyensúlyozott szabványos csatlakozó) (1), aranyozott univerzális adapter (sztereó fejhallgató-csatlakozó ⟷ sztereó mini jack) (1), Kemény tok (1)

* IEC = Nemzetközi Elektrotechnikai Bizottság

A kialakítás és a műszaki adatok előzetes bejelentés nélkül megváltozhatnak.

A WALKMAN® és a WALKMAN® embléma a Sony Corporation bejegyzett védjegye.

Óvintézkedések

A nagy hangerő károsíthatja hallását. A közlekedés biztonsága érdekében vezetés és kerékpározás közben ne használja.

- A mellékelt univerzális adapter használata csak a fejhallgató-kábellel lehetséges, a kiegyensúlyozott csatlakozású fejhallgató-kábellel nem használható.
- A fejhallgató-kábel leválasztásakor ne a kábelt fogja meg, hanem a csatlakozódugót. Ellenkező esetben a kábel megtörhet.
- A fejhallgató-kábel csatlakoztatásakor győződjön meg róla, hogy teljesen bedugta a csatlakozódugót. Ha a csatlakozódugó nincs teljesen bedugva, elképzelhető, hogy nem lesz kimenő hang.
- A kemény tok lezárásakor ügyeljen arra, hogy ne csukja oda a kezét vagy a kábeleket.
- Erősen nyomja be a kemény tok reteszét kattanásig.
- Ne helyezzen nehéz tárgyat a kemény tokra, és ne üljön rá.
- Ügyeljen arra, hogy a fejhallgató tárolásakor a csatlakozó felfelé nézzen.
- A fejhallgató tárolásakor a fülpárnák egymás felé nézzenek.
- A fejhallgatót csatlakoztatott kábellel is tárolhatja.
- A fejpánt és a fülpárnák természetes bőr felhasználásával készültek. A mesterséges bőrrel ellentétben a természetes bőr felületén a növények levelének ereihez hasonló vájatok, ráncok és vonalak lehetnek láthatók. Ezenfelül az egyes termékek textúrája és színárnyalata is eltérhet.
- Mivel a bőr puha anyag, bemélyedések keletkezhetnek raja, ha a fejhallgatót a köré tekert kábelekkel tárolja.
- A fejpánt és a fülpárnák tisztításához időnként törölje át őket egy puha, száraz törlőkendővel. Ha még mindig szennyezett, óvatosan törölgesse egy forró vízzel benedvesített, puha törlőkendővel, amíg tiszta nem lesz. Bőr esetében ne használjon karbantartó- vagy tisztítószert, különben az anyag elszíneződhet, deformálódhat és károsodhat.
- Ha esővíz vagy verejték éri, törölje le a fejhallgatót egy száraz, puha törlőkendővel. Ha kezelés nélkül hagyja, a színek károsodhatnak vagy elváltozhatnak.
- Mivel a fejhallgatók nagy sűrűségű anyagból készült burkolatban találhatók, az erőltetett fülre nyomásuk dobhártyasérülést okozhat. Kerülje a fejhallgató használatát olyan helyen, ahol személyek vagy tárgyak üthetik meg, például labda stb.
  Ha a fejhallgatót a füléhez nyomja, kattogó membránhang hallható. Ez nem jelent hibás működést.

Ehhez a fejhallgatóhoz csak a mellékelt fejhallgató-kábelek és az MDR-Z1R fejhallgató-kábelei (külön megvásárolható) használhatók.

A CE-jelölés érvényessége azokra az országokra korlátozódik, ahol ezt jogszabály írja elő, elsődlegesen az EGT (Európai Gazdasági Térség) országaiban és Svájcban.

Tartalék vagy cserefülpárnát a legközelebbi Sony-forgalmazónál vagy a www.sony.com webhelyről lehet rendelni.

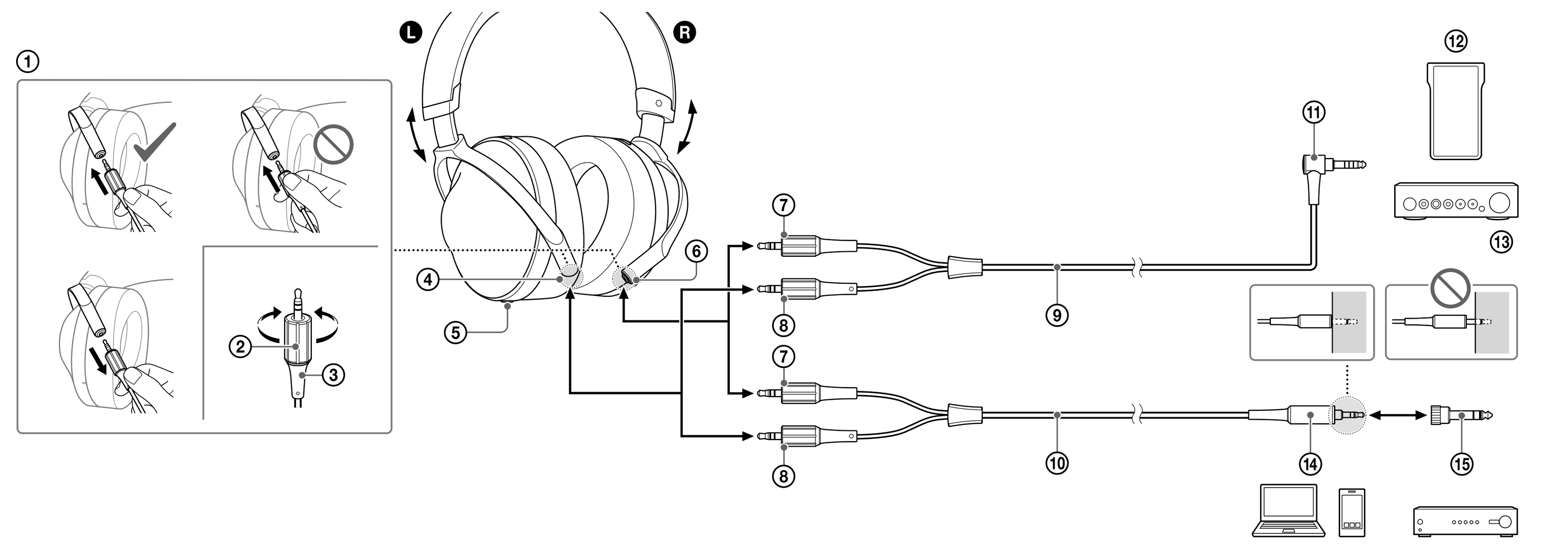

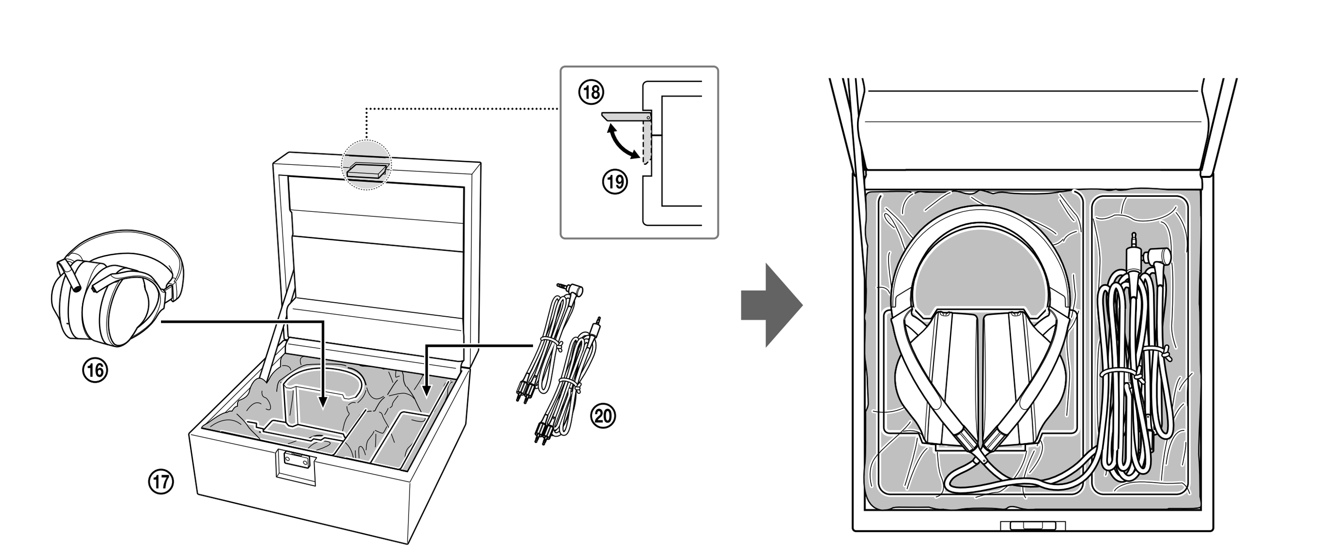

Způsob použití

① Uchopte gumovou část konektoru, zasuňte konektor, dokud nezacvakne na místě, poté upevněte otočnou část.
② Otočná část
③ Konektor
④ Konektor L (stříbrný)
⑤ Hmatový výstupek
⑥ Konektor R (červený)
⑦ Červený
⑧ Stříbrný
⑨ Kabel ke sluchátkům s vyváženým připojením (1,2 m)
⑩ Kabel ke sluchátkům (3 m)
⑪ Standardní vyvážený konektor ve tvaru L
- Je možné připojit zařízení kompatibilní se standardním vyváženým konektorem, například přehrávače WALKMAN®, sluchátkové zesilovače atd.

⑫ WALKMAN® NW-WM1Z (prodává se samostatně), NW-WM1A (prodává se samostatně)
⑬ Sluchátkový zesilovač TA-ZH1ES (prodává se samostatně)
⑭ Stereo mini konektor
⑮ Univerzální adaptér konektoru
⑯ Sluchátka
⑰ Pevné pouzdro
⑱ Otevřeno
⑲ Zavřeno
⑳ Kabel ke sluchátkům × 2

Používanie

① Uchopte gumenú časť konektora, konektor pevne zasuňte tak, aby zacvakol, a potom zaistite otočnú časť.
② Otočná časť
③ Konektor
④ Zásuvka L (strieborná)
⑤ Dotykový bod
⑥ Zásuvka R (červená)
⑦ Červený
⑧ Strieborný
⑨ Kábel slúchadiel s vyváženým pripojením (1,2 m)
⑩ Kábel slúchadiel (3 m)
⑪ Štandardný vyvážený konektor typu L
- Pripájať možno zariadenia kompatibilné so štandardným vyváženým konektorom, napríklad zariadenia WALKMAN®, slúchadlové zosilňovače a podobne.

⑫ WALKMAN® NW-WM1Z (predáva sa samostatne), NW-WM1A (predáva sa samostatne)
⑬ Slúchadlový zosilňovač TA-ZH1ES (predáva sa samostatne)
⑭ Stereofónny mini konektor
⑮ Univerzálny adaptér
⑯ Slúchadlá
⑰ Pevné puzdro
⑱ Otvorené
⑲ Zatvorené
⑳ Kábel slúchadiel × 2

Τρόπος χρήσης

① Πιάστε το λαστιχένιο τμήμα του βύσματος, εισάγετε το βύσμα σφιχτά μέχρι να κάνει κλικ, στη συνέχεια ασφαλίστε το περιστρεφόμενο τμήμα.
② Περιστρεφόμενο τμήμα
③ Βύσμα
④ Υποδοχή L (ασημένια)
⑤ Ανάγλυφη κουκκίδα
⑥ Υποδοχή R (κόκκινη)
⑦ Κόκκινο
⑧ Ασημί
⑨ Καλώδιο ακουστικών ισορροπημένης σύνδεσης (1,2 m)
⑩ Καλώδιο ακουστικών (3 m)
⑪ Τυποποιημένο εξισορροπημένο βύσμα τύπου L
- Μπορείτε να συνδέσετε συσκευές που είναι συμβατές με το τυποποιημένο εξισορροπημένο βύσμα, όπως WALKMAN®, ενισχυτές ακουστικών. κ.λπ.

⑫ WALKMAN® NW-WM1Z (πωλείται ξεχωριστά), NW-WM1A (πωλείται ξεχωριστά)
⑬ Ενισχυτής ακουστικών TA-ZH1ES (πωλείται ξεχωριστά)
⑭ Βύσμα μίνι στέρεο
⑮ Προσαρμοστικό βύσματος τύπου unimatch
⑯ Ακουστικά
⑰ Σκληρή θήκη
⑱ Άνοιγμα
⑲ Κλείσιμο
⑳ Καλώδιο ακουστικών × 2

Начин на употреба

① Хванете гумената част на конектора, вкарайте го здраво, докато не щракне, след което затегнете въртящата се част.
② Въртяща се част
③ Конектор
④ L жак (сребърен)
⑤ Тактилна точка
⑥ R жак (червен)
⑦ Червен
⑧ Сребърен
⑨ Кабел за слушалките за балансирано свързване (1,2 м)
⑩ Кабел на слушалките (3 м)
⑪ Балансиран стандартен конектор от L-тип
- Можете да свързвате устройства, които са съвместими с балансирания стандартен конектор, например устройства WALKMAN®, усилватели за слушалки и др.

⑫ WALKMAN® NW-WM1Z (продава се отделно), NW-WM1A (продава се отделно)
⑬ Усилвател за слушалки TA-ZH1ES (продава се отделно)
⑭ Стерео мини конектор
⑮ Преходник за различни конектори
⑯ Слушалки
⑰ Твърд калъф
⑱ Отваряне
⑲ Затваряне
⑳ Кабел на слушалките × 2

Mod de utilizare

① Prindeți partea din cauciuc a mufei, introduceți ferm mufa până face clic, apoi strângeți piesa rotativă.
② Piesă rotativă
③ Mufă
④ Mufă L (argintiu)
⑤ Punct tactil
⑥ Mufă R (roșu)
⑦ Roșu
⑧ Argintiu
⑨ Cablu de căști cu conexiune echilibrată (1,2 m)
⑩ Cablu de căști (3 m)
⑪ Mufă standard echilibrată în formă de L
- Puteți conecta dispozitive compatibile cu mufe standard simetrice, precum WALKMAN®, amplificatoare pentru căști etc.

⑫ WALKMAN® NW-WM1Z (comercializat separat), NW-WM1A (comercializat separat)
⑬ Amplificatorul pentru căști TA-ZH1ES (comercializat separat)
⑭ Mini-mufă stereo
⑮ Adaptor pentru mufă unimatch
⑯ Căști
⑰ Cutie
⑱ Deschidere
⑲ Închidere
⑳ Cablu de căști × 2

Uporaba

① Primite gumijasti del vtiča, nato vtič vstavite trdno, dokler se ne zaskoči in zategnite vrteči se del.
② Vrtljivi del
③ Vtič
④ Vtičnica za levi kanal L (srebrne barve)
⑤ Otipljiva pika
⑥ Vtičnica za desni kanal R (rdeče barve)
⑦ Rdeča barva
⑧ Srebrna barva
⑨ Kabel slušalk za uravnoteženo povezavo (1,2 m)
⑩ Kabel slušalk (3 m)
⑪ Uravnoteženi standardni vtič v obliki črke L
- Priključite lahko naprave, ki so združljive z uravnoteženim standardnim vtičem, kot so naprave WALKMAN®, ojačevalniki slušalk itd.

⑫ WALKMAN® NW-WM1Z (naprodaj ločeno), NW-WM1A (naprodaj ločeno)
⑬ Ojačevalnik slušalk TA-ZH1ES (naprodaj ločeno)
⑭ Stereo mini vtič
⑮ Vmesnik unimatch za vtiče
⑯ Slušalke
⑰ Trdna škatla
⑱ Odpiranje
⑲ Zapiranje
⑳ Kabel slušalk × 2

使用方法

① 抓住插頭的橡皮部位，牢牢插入插頭直至發出喀噠聲，隨後擰緊轉動部位。
② 旋轉部件
③ 插頭
④ L插孔（銀色）
⑤ 觸感圓點
⑥ R插孔（紅色）
⑦ 紅色
⑧ 銀色
⑨ 平衡連接式耳機線（1.2 m）
⑩ 耳機連接線（3 m）
⑪ L型平衡標準插頭
- 您可以連接與平衡標準插頭相容的設備，諸如WALKMAN®、耳機放大器等設備。

⑫ WALKMAN® NW-WM1Z（另售）、NW-WM1A（另售）
⑬ 耳機放大器TA-ZH1ES（另售）
⑭ 立體聲迷你插頭
⑮ 兩用轉接插頭
⑯ 耳機
⑰ 硬質耳機盒
⑱ 開
⑲ 關
⑳ 耳機連接線 × 2

사용 방법

① 플러그의 고무 부분을 잡고 딸깍 하는 소리가 날 때까지 플러그를 단단히 삽입한 다음, 회전 부분을 조입니다.
② 회전부
③ 플러그
④ L 잭(실버)
⑤ 돌기
⑥ R 잭(적색)
⑦ 적색
⑧ 실버
⑨ 밸런스드 연결 헤드폰 케이블(1.2 m)
⑩ 헤드폰 케이블(3 m)
⑪ L형 밸런스드 표준 플러그
- WALKMAN®, 헤드폰, 앰프 등 밸런스드 표준 플러그와 호환되는 장치를 연결할 수 있습니다.

⑫ WALKMAN® NW-WM1Z(별매), NW-WM1A(별매)
⑬ 헤드폰 앰프 TA-ZH1ES(별매)
⑭ 스테레오 미니 플러그
⑮ 유니매치 플러그 어댑터
⑯ 헤드폰
⑰ 하드 케이스
⑱ 열림
⑲ 닫힘
⑳ 헤드폰 케이블 × 2

Правила использования

① Возьмитесь за резиновую часть штекера, вставьте штекер плотно до щелчка и закрепите вращающуюся часть.
② Вращающаяся часть
③ Штекер
④ Разъем L (серебристый)
⑤ Тактильная точка
⑥ Разъем R (красный)
⑦ Красный
⑧ Серебристый
⑨ Кабель наушников со сбалансированным соединением (1,2 м)
⑩ Кабель наушников (3 м)
⑪ Сбалансированный стандартный штекер L-типа
- Вы можете подключить устройства, совместимые со сбалансированным стандартным штекером, например WALKMAN®, усилители наушников и др.

⑫ WALKMAN® NW-WM1Z (приобретается отдельно), NW-WM1A (приобретается отдельно)
⑬ Усилитель наушников TA-ZH1ES (приобретается отдельно)
⑭ Стереофонический мини-штекер
⑮ Универсальный штекерный адаптер
⑯ Наушники
⑰ Жесткий чехол
⑱ Открыть
⑲ Закрыть
⑳ Кабель наушников × 2

Česky **Stereofonní sluchátka**

Technické údaje

Typ: zavřená, dynamická (okolo ucha) / **Měnič:** 70 mm, kopulovitého tvaru (hlasová cívka CCAW) / **Výkonová zatížitelnost:** 2 500 mW (IEC*) / **Impedance:** 64 Ω při 1 kHz / **Citlivost:** 100 dB/mW / **Frekvenční rozsah:** 4 Hz - 120 000 Hz / **Hmotnost:** přibl. 385 g (bez kabelu) / **Balení obsahuje následující položky:** stereofonní sluchátka (1), kabel ke sluchátkům (přibl. 3 m, postříbřené žíly OFC, pozlacený stereo mini konektor) (1), kabel ke sluchátkům s vyváženým připojením (přibl. 1,2 m, postříbřené žíly OFC, pozlacený standardní vyvážený konektor) (1), pozlacený univerzální adaptér konektoru (konektor stereofonních sluchátek ⟷ stereo mini zdířka) (1), pevné pouzdro (1)

* IEC = Mezinárodní výbor pro elektrotechniku

Vzhled a technické údaje se mohou změnit bez předchozího upozornění.

WALKMAN® a logo WALKMAN® jsou registrované ochranné známky společnosti Sony Corporation.

Bezpečnostní upozornění

Vysoká úroveň hlasitosti může ovlivnit váš sluch. Z důvodu bezpečnosti silničního provozu nepoužívejte sluchátka při řízení vozidla nebo jízdě na kole.

- Dodaný univerzální adaptér konektoru slouží pouze k použití s kabelem ke sluchátkům; kabel ke sluchátkům s vyváženým připojením s ním nelze použít.
- Kabel ke sluchátkům odpojujte tažením za konektor, ne za kabel samotný. Jinak by mohlo dojít ke zlomení kabelu.
- Při připojování kabelu ke sluchátkům dbejte na to, abyste konektor zcela zasunuli. Pokud byste konektor nezasunuli zcela, nemusel by se ozývat zvuk.
- Při zavírání pevného pouzdra dávejte pozor, abyste si neskřípli ruce nebo kabely.
- Zamáčkněte západku pevného pouzdra pevně, dokud nezacvakne.
- Nepokládejte na pevné pouzdro těžké předměty a nesedejte na něj.
- Uchovávejte sluchátka s konektorem směřujícím nahoru.
- Při uložení sluchátek umístěte výstelky na sluchátka proti sobě.
- Sluchátka lze uchovávat s připojeným kabelem.
- Na mostě sluchátek a výstelkách na sluchátka je použita přírodní kůže. Přírodní kůže může na rozdíl od umělé kůže obsahovat jizvy, přehyby nebo linky podobné struktuře listů rostlin. U jednotlivých výrobků se může lišit i povrch a barevný odstín.
- Kůže je měkký materiál, proto se v ní mohou vytvořit ďolíčky, pokud budou sluchátka skladována s kabelem omotaným kolem sluchátek.
- Hlavový most a výstelky na sluchátka čistěte tak, že je otřete měkkým suchým hadříkem. Pokud budou stále znečištěné, otřete je měkkým hadříkem navlhčeným horkou vodou. Nepoužívejte žádný čisticí prostředek ani prostředek na kůži, jinak může dojít k poškození kůže, jako je například změna barvy, deformace nebo zhoršení jejích vlastností.
- Pokud se na sluchátkách usadí déšť nebo pot, otřete sluchátka měkkým suchým hadříkem. Pokud tak neučiníte, může dojít ke změně barvy nebo přenosu barvy.
- Jelikož jsou sluchátka pevná, netlačte je příliš na uši, mohlo by dojít k poranění ušního bubínku. Když hrozí nebezpečí, že do sluchátek na uchu někdo nebo něco udeří, například míč, sluchátka sejměte z uší.
  Přitisknutí sluchátek k uším může způsobit zvuk cvaknutí. Nejedná se o závadu.

Sluchátka lze použít pouze s dodávanými kabely ke sluchátkům a kabely ke sluchátkům pro MDR-Z1R (prodávanými samostatně).

Platnost označení CE je omezena pouze na země, kde je zákonem vynucována, zejména na země EHP (Evropského hospodářského prostoru) a Švýcarsko.

Volitelné náhradní výstelky na sluchátka lze objednat u nejbližšího autorizovaného prodejce Sony nebo na www.sony.com.

Slovensky **Stereofónne slúchadlá**

Technické údaje

Typ: zatvorené, dynamické (so slúchadlovými vankúšmi) / **Budiče slúchadiel:** 70 mm, kopulovitý typ (hlasová cievka CCAW) / **Zaťažiteľnosť:** 2 500 mW (IEC*) / **Impedancia:** 64 Ω pri frekvencii 1 kHz / **Citlivosť:** 100 dB/mW / **Frekvenčná odozva:** 4 Hz – 120 000 Hz / **Hmotnosť:** pribl. 385 g (bez kábla) / **Obsah balenia:** stereofónne slúchadlá (1), kábel slúchadiel (pribl. 3 m, postriebrené vlákna OFC, pozlátený stereofónny mini konektor) (1), kábel slúchadiel s vyváženým pripojením (pribl. 1,2 m, postriebrené vlákna OFC, pozlátený štandardný vyvážený konektor) (1), pozlátený univerzálny adaptér (stereofónny konektor ⟷ stereofónna mini zásuvka) (1), pevné puzdro (1)

* IEC = Medzinárodná elektrotechnická komisia

Dizajn a technické údaje sa môžu zmeniť bez upozornenia.

WALKMAN® a logo WALKMAN® sú registrované ochranné známky spoločnosti Sony Corporation.

Bezpečnostné opatrenia

Vysoká hlasitosť môže ovplyvniť váš sluch. Z bezpečnostných dôvodov nepoužívajte slúchadlá pri šoférovaní ani bicyklovaní.

- Dodaný univerzálny adaptér je určený len pre kábel slúchadiel. Kábel slúchadiel s vyváženým pripojením nie je možné používať.
- Pri odpájaní kábla slúchadiel ťahajte za konektor, nie za kábel. V opačnom prípade sa môže kábel pretrhnúť.
- Pri pripájaní kábla slúchadiel dbajte na to, aby bol konektor úplne zasunutý. Ak konektor nie je zasunutý úplne, nemusí byť počuť zvuk.
- Pri zatváraní pevného puzdra dbajte na to, aby sa vám v ňom nezachytili ruky alebo káble.
- Pevne zatlačte úchytku pevného puzdra tak, aby zacvakla.
- Na pevné puzdro neumiestňujte ťažké predmety ani naň nesadajte.
- Slúchadlá ukladajte tak, aby konektor smeroval nahor.
- Slúchadlá umiestnite tak, aby ušnice smerovali k sebe.
- Slúchadlá môžete odložiť s pripojeným káblom.
- Hlavový most a ušnice sú vyrobené z prírodnej kože. Na rozdiel od umelej kože má prírodná koža na povrchu jazvy, záhyby alebo čiary pripomínajúce žily listu rastliny. Okrem toho sa u jednotlivých produktov môžu líšiť textúrou a farebným odtieňom.
- Keďže koža je mäkký materiál, môžu sa na nej pri ukladaní slúchadiel s obtočenými káblami objaviť preliačiny.
- Čistotu hlavového mosta a ušníc udržiavajte občasným utretím jemnou suchou handričkou. Ak ostanú znečistené aj po utretí, utrite a jemne ich poklepte jemnou handričkou navlhčenou v teplej vode, kým nebudú čisté. Nepoužívajte žiadne roztoky čistiacich prostriedkov ani prípravky na údržbu kože, pretože sa môže koža znehodnotiť zmenou farby, deformáciou alebo zhoršením kvality.
- Ak na slúchadlách ostanú stopy dažďa alebo potu, utrite ich suchou jemnou handričkou. Ak ich neutriete, môže sa poškodiť farebná povrchová úprava alebo môže dôjsť k splývaniu farieb.
- Keďže kryty slúchadiel sú veľmi tesné, prílišný tlak na uši môže poškodiť ušný bubienok. Vyhnite sa používaniu slúchadiel na miestach, kde je možný náraz iných ľudí alebo ďalších objektov, ako je lopta a pod.
  Pri zatláčaní slúchadiel do uší môžete počuť cvaknutie membrány. To nie je porucha.

S týmito slúchadlami možno používať len dodávané káble slúchadiel a káble slúchadiel pre model MDR-Z1R (predávajú sa samostatne).

Označenie CE platí iba v krajinách, ktoré to vyžadujú na základe zákonov, predovšetkým v krajinách Európskeho hospodárskeho priestoru (EHP) a Švajčiarsku.

Náhradné ušnice si môžete objednať u najbližšieho autorizovaného predajcu produktov značky Sony alebo na stránke www.sony.com.

Ελληνικά **Στερεοφωνικά ακουστικά**

Τεχνικά χαρακτηριστικά

Τύπος: κλειστού τύπου, δυναμικά (περιωτικά) / **Μονάδα οδήγησης:** 70 mm, θολωτού τύπου (πηνίο φωνής CCAW) / **Μέγιστη επιτρεπόμενη ισχύς:** 2.500 mW (IEC*) / **Αντίσταση:** 64 Ω στο 1 kHz / **Ευαισθησία:** 100 dB/mW / **Απόκριση συχνότητας:** 4 Hz - 120.000 Hz / **Μάζα:** περίπου 385 g (χωρίς το καλώδιο) / **Αντικείμενα που περιλαμβάνονται:** στερεοφωνικά ακουστικά (1), καλώδιο ακουστικών (περίπου 3 m, επάργυροι κλώνοι OFC, επιχρυσωμένο βύσμα μίνι στέρεο) (1), καλώδιο ακουστικών ισορροπημένης σύνδεσης (περίπου 1,2 m, επάργυροι κλώνοι OFC, επιχρυσωμένο τυποποιημένο εξισορροπημένο βύσμα) (1), προσαρμοστικό επιχρυσωμένου βύσματος τύπου unimatch (στερεοφωνικό βύσμα ⟷ υποδοχή μίνι στέρεο) (1), Σκληρή θήκη (1)

* IEC = Διεθνής Ηλεκτροτεχνική Επιτροπή

Ο σχεδιασμός και τα τεχνικά χαρακτηριστικά υπόκεινται σε αλλαγές χωρίς προειδοποίηση.

Η επωνυμία WALKMAN® και το λογότυπο WALKMAN® είναι σήματα κατατεθέντα της Sony Corporation.

Προφυλάξεις

Η ακρόαση σε υψηλή ένταση ενδέχεται να επηρεάσει την ακοή σας. Για λόγους οδικής ασφάλειας, μην τα χρησιμοποιείτε κατά την οδήγηση οχήματος ή ποδηλάτου.

- Το προσαρμοστικό βύσματος τύπου unimatch που παρέχεται προορίζεται μόνο για το καλώδιο ακουστικών και δεν μπορεί να χρησιμοποιηθεί για το καλώδιο ακουστικών ισορροπημένης σύνδεσης.
- Για να αποσυνδέσετε το καλώδιο ακουστικών, τραβήξτε το από το βύσμα και όχι από το καλώδιο. Διαφορετικά, το καλώδιο ενδέχεται να σπάσει.
- Κατά τη σύνδεση του καλωδίου ακουστικών, εισαγάγετε πλήρως το βύσμα. Αν το βύσμα δεν εισαχθεί πλήρως, μπορεί να μην ακούγεται ήχος.
- Όταν κλείνετε τη σκληρή θήκη, προσέχετε να μην πιαστούν τα δάχτυλά σας ή τα καλώδια.
- Πατήστε το κούμπωμα της σκληρής θήκης δυνατά μέχρι να κάνει κλικ.
- Μην τοποθετείτε βαριά αντικείμενα και μην κάθεστε επάνω στην σκληρή θήκη.
- Βεβαιωθείτε ότι φυλάσσετε τα ακουστικά με την υποδοχή στραμμένη προς τα επάνω.
- Φυλάσσετε τα ακουστικά τοποθετώντας και τα δύο προστατευτικά "μαξιλαράκια" το ένα απέναντι στο άλλο.
- Μπορείτε να φυλάξετε τα ακουστικά ενώ είναι συνδεδεμένα με καλώδιο.
- Για το στεφάνι και τα προστατευτικά "μαξιλαράκια" έχει χρησιμοποιηθεί φυσικό δέρμα. Σε αντίθεση με το τεχνητό δέρμα, το φυσικό δέρμα ενδέχεται να έχει εκδορές, ζάρες ή γραμμές που προσιδιάζουν στα νεύρα των φύλλων των φυτών στην επιφάνειά του. Επίσης η υφή και η απόχρωση του χρώματος μπορεί να διαφέρει σε κάθε προϊόν.
- Καθώς το δέρμα είναι μαλακό υλικό, μπορεί να σημαδευτεί όταν τα ακουστικά αποθηκευτούν με τυλιγμένα καλώδια.
- Για να καθαρίσετε το στεφάνι και τα προστατευτικά "μαξιλαράκια", σκουπίζετε τα κατά καιρούς με στεγνό μαλακό πανί. Αν εξακολουθεί να είναι βρόμικο, σκουπίστε και ταμπονάρετε το με ένα μαλακό πανί βρεγμένο με ζεστό νερό μέχρι να καθαρίσει. Μη χρησιμοποιείτε διάλυμα απορρυπαντικού ή προϊόν καθαρισμού για δέρμα, διότι το δέρμα ενδέχεται να καταστραφεί λόγω αποχρωματισμού, παραμόρφωσης και φθοράς.
- Σε περίπτωση επαφής με βροχή ή ιδρώτα, σκουπίστε τα ακουστικά με απαλό στεγνό πανί. Αν τα αφήσετε χωρίς φροντίδα, ενδέχεται να προκύψει φθορά ή μετατόπιση του χρώματος.
- Επειδή τα ακουστικά αποτελούν περίβλημα υψηλής πυκνότητας, η πίεσή τους στα αυτιά ενδέχεται να προκαλέσει βλάβη στο τύμπανο του αυτιού. Αποφύγετε τη χρήση των ακουστικών, όταν αυτά εκτίθενται σε κίνδυνο κρούσης από άτομα ή άλλα αντικείμενα, όπως μια μπάλα κλπ.
  Εάν πιέζετε τα ακουστικά στα αυτιά σας, ενδέχεται να παραχθεί ένας ήχος "κλικ" διαφράγματος. Δεν πρόκειται για δυσλειτουργία.

Μόνον τα παρεχόμενα καλώδια ακουστικών και τα καλώδια ακουστικών για το MDR-Z1R (πωλούνται ξεχωριστά) μπορούν να χρησιμοποιηθούν με τα ακουστικά αυτά.

Η ισχύς της σήμανσης CE περιορίζεται μόνο σε εκείνες τις χώρες όπου επιβάλλεται δια νόμου, κυρίως στις χώρες του Ευρωπαϊκού Οικονομικού Χώρου (ΕΟΧ) και την Ελβετία.

Μπορείτε να παραγγείλετε προαιρετικά ανταλλακτικά προστατευτικά "μαξιλαράκια" από τον πλησιέστερο αντιπρόσωπο της Sony ή από την τοποθεσία www.sony.com.

Български **Стерео слушалки**

Спецификации

Тип: Затворени, динамични (напълно обхващащи) / **Мембрана:** 70 мм, куполен тип (CCAW звукова намотка) / **Максимална мощност:** 2 500 mW (IEC*) / **Импеданс:** 64 Ω при 1 kHz / **Чувствителност:** 100 dB/mW / **Честотна лента:** 4 Hz - 120 000 Hz / **Маса:** прибл. 385 г (без кабел) / **Включени артикули:** Стерео слушалки (1), Кабел за слушалки (приблиз. 3 м, посребрени OFC жила, позлатен стерео мини конектор) (1), кабел за слушалки за балансирано свързване (приблиз. 1,2 м, посребрени OFC жила, Позлатен балансиран стандартен конектор) (1), позлатен преходник за различни конектори (стерео телефонен конектор ⟷ стерео мини жак) (1), Твърд калъф (1)

* IEC = Международна електротехническа комисия

Дизайнът и спецификациите подлежат на промяна без известяване.

WALKMAN® и логото WALKMAN® са регистрирани търговски марки на Sony Corporation.

Предпазни мерки

Високата сила на звука може да увреди слуха ви. За безопасност на движението не използвайте, докато шофирате или карате колело.

- Доставеният преходник за различни конектори е само за кабела за слушалки; кабелът за слушалки не може да се използва за балансирано свързване.
- За да откачите кабела за слушалки, го издърпайте за конектора, не за кабела. В противен случай кабелът може да се прекъсне.
- Когато свързвате кабела за слушалки, пъхнете конектора докрай. Ако конекторът не е пъхнат докрай, може да не се извежда звук.
- Когато затваряте твърдия калъф, внимавайте да не захванете с него кабелите или ръцете си.
- Натиснете щифта на твърдия калъф, докато не го чуете да щракне.
- Не поставяйте твърди предмети върху твърдия калъф. Не сядайте върху него.
- Трябва да съхранявате слушалките с жака нагоре.
- Съхранявайте слушалките, като разположите и двата наушника един срещу друг.
- Можете да съхранявате слушалките с прикрепен към тях кабел.
- За изработката на лентата за глава и наушниците е използвана естествена кожа. За разлика от изкуствената кожа, естествената може да има белези, гънки или очертания, наподобяващи жилките по повърхността на листо. Също така текстурата и цветът могат да варират при различните продукти.
- Тъй като кожата е мек материал, тя може да получи белези, когато слушалките се съхраняват обвити около кабели.
- За да почистите лентата за глава и наушниците, редовно ги забърсвайте с мек и сух парцал. Ако замърсяването не се отстрани, забършете и притиснете леко с мек парцал, напоен с гореща вода, докато не постигнете пълно почистване. Не използвайте разтвори на почистващи препарати или други средства за почистване на кожа, в противен случай можете да увредите кожата и да се стигне до обезцветяване, деформация или влошаване на състоянието ѝ.
- При наличие на дъждовна вода или пот забършете слушалките с мек и сух парцал. Ако не направите това, може да се стигне до влошаване или промяна на цвета.
- Поради това, че слушалките са с корпус с висока плътност, натискането на същите към ушите ви може да доведе до увреждане на тъпанчето ви. Избягвайте използване на слушалките на места, където същите могат да бъдат подложени на удари от хора или други обекти, като топки и др.
  Натискането на слушалките към ушите ви може да предизвика звук от щракане на диафрагмата. Това не е нарушение на работата.

Само доставените кабели за слушалки и кабелите за слушалки за MDR-Z1R (продават се отделно) могат да бъдат използвани за тези слушалки.

Валидността на маркировката CE е ограничена само до държавите, в които се прилага законово, главно в страните от ЕИП (Европейското икономическо пространство) и Швейцария.

Опционални наушници за подмяна могат да бъдат поръчани от най-близкия упълномощен търговец на Sony или на www.sony.com.

Română **Căști stereo**

Specificații

Tip: Închise, dinamice (circum-aurale) / **Unitate de acționare:** 70 mm, de tip dom (bobină mobilă CCAW) / **Putere dezvoltată:** 2.500 mW (IEC*) / **Impedanță:** 64 Ω la 1 kHz / **Sensibilitate:** 100 dB/mW / **Răspuns în frecvență:** 4 Hz – 120.000 Hz / **Masă:** aprox. 385 g (fără cablu) / **Articole incluse:** Căști stereo (1), Cablu căști (aprox. 3 m, fire acoperite cu argint OFC, mini-mufă stereo aurită) (1), Cablu căști cu conexiune echilibrată (aprox. 1,2 m, fire acoperite cu argint OFC, Mufă standard echilibrată aurită) (1), Adaptor pentru mufă unimatch aurită (mufă mamă stereo de telefon ⟷ mini-mufă tată stereo) (1), Cutie (1)

* IEC = Comisia Electrotehnică Internațională

Designul și specificațiile pot fi modificate fără notificare prealabilă.

WALKMAN® și sigla WALKMAN® sunt mărci comerciale înregistrate ale Sony Corporation.

Măsuri de precauție

Ascultarea la căști la volum ridicat vă poate afecta auzul. Pentru siguranța traficului rutier, nu utilizați căștile în timp ce conduceți autoturismul sau mergeți pe bicicletă.

- Adaptorul inclus pentru mufa unimatch trebuie utilizat doar pentru cablul de căști; cablul de căști cu conexiune echilibrată nu poate fi utilizat.
- Pentru a deconecta cablul de căști, trageți de mufă, nu de cablu. În caz contrar, cablul se poate rupe.
- La conectarea cablului de căști, asigurați-vă că ați introdus complet mufa. Dacă mufa nu este introdusă complet, este posibil să nu se audă niciun sunet.
- La închiderea cutiei, aveți grijă să nu prindeți cablurile sau să vă prindeți mâinile.
- Apăsați ferm încuietoarea cutiei până face clic.
- Nu așezați obiecte grele pe cutie și nu vă așezați pe aceasta.
- Asigurați-vă că depozitați căștile cu mufa orientată în sus.
- Depozitați căștile poziționând ambele pernițe lipite una de alta.
- Puteți depozita căștile cu un cablu atașat la ele.
- Banda de fixare pe cap și pernițele sunt îmbrăcate în piele naturală. Spre deosebire de pielea artificială, este posibil ca pielea naturală să prezinte zgârieturi, cute sau linii care seamănă cu nervurile unei frunze. De asemenea, textura și nuanța pot diferi de la un produs la altul.
- Deoarece pielea este un material moale, aceasta se poate ciupi atunci când căștile sunt depozitate înfășurate în cabluri.
- Pentru a curăța banda de fixare pe cap și pernițele, ștergeți-le ocazional cu o cârpă moale uscată. Dacă murdăria persistă, ștergeți și tamponați ușor cu o cârpă moale umezită cu apă fierbinte. Nu utilizați detergenți sau substanțe de întreținere pentru piele. În caz contrar, pielea poate prezenta decolorări, deformări și semne de degradare.
- În caz de expunere la ploaie sau transpirație, ștergeți căștile cu o cârpă moale uscată. Dacă nu tratați pielea, pot apărea deteriorări cu privire la culoare sau se poate produce migrarea culorii.
- Deoarece căștile sunt fabricate din material de mare densitate, nu forțați poziționarea acestora în interiorul urechii pentru a evita afectarea timpanelor. Evitați utilizarea căștilor în locuri în care acestea ar putea fi lovite de alte persoane sau obiecte, precum o minge etc.
  La apăsarea căștilor în urechi, este posibil să auziți un sunet al diafragmei de tip clic. Acest lucru nu reprezintă o defecțiune.

Numai cablul de căști inclus și cablul de căști pentru MDR-Z1R (comercializat separat) se pot utiliza cu aceste căști.

Validitatea marcajului CE este restricționată doar la acele țări unde este aplicat în mod legal, în special în țările SEE (Spațiul Economic European) și Elveția.

Pernițe de schimb opționale pot fi comandate de la cel mai apropiat comerciant autorizat Sony sau de pe www.sony.com.

Slovenščina **Stereo slušalke**

Specifikacije

Vrsta: zaprte, dinamične (okrogle) / **Pogonska enota:** 70 mm, kupolastega tipa (zvočna tuljava iz pobakrene aluminijaste žice) / **Moč:** 2.500 mW (IEC*) / **Impedanca:** 64 Ω pri 1 kHz / **Občutljivost:** 100 dB/mW / **Frekvenčni odziv:** 4 Hz–120.000 Hz / **Masa:** pribl. 385 g (brez kabla) / **Paket vsebuje:** stereo slušalke (1), kabel slušalk (pribl. 3 m, posrebrene žice iz bakra brez vsebnosti kisika, pozlačen stereo mini vtič) (1), kabel slušalk za uravnoteženo povezavo (pribl. 1,2 m, posrebrene žice iz bakra brez vsebnosti kisika, pozlačeni uravnoteženi standardni vtič) (1), pozlačen vmesnik unimatch za vtiče (stereo vtič za slušalke ⟷ stereo mini priključek) (1), trdna škatla (1)

* IEC = Mednarodna elektrotehniška komisija

Zasnova in specifikacije se lahko spremenijo brez predhodnega opozorila.

WALKMAN® in logotip WALKMAN® sta registrirani blagovni znamki družbe Sony Corporation.

Previdnostni ukrepi

Visoka raven glasnosti lahko škoduje vašemu sluhu. Zaradi varnosti v prometu slušalk ne uporabljajte med vožnjo z avtom ali kolesom.

- Priloženi vmesnik unimatch za vtiče je namenjen samo za uporabo z običajnim kablom slušalk, kabla slušalk za uravnoteženo povezavo ni mogoče uporabiti z vmesnikom.
- Kabel slušalk izklopite tako, da povlečete za vtič in ne za kabel. V nasprotnem primeru lahko pretrgate kabel.
- Pri priklopu kabla slušalk bodite pozorni, da vtič vstavite do konca. Če vtič ni vstavljen do konca, zvok morda ne bo predvajan prek slušalk.
- Pri zapiranju trdne škatle pazite, da se pod pokrov ne ujamejo vaše dlani ali kabli.
- Zaponko trdne škatle pritisnite trdno, dokler se ne zaskoči.
- Na trdno škatlo ne postavljajte težkih predmetov in ne sedajte nanjo.
- Slušalke shranite s priključkom obrnjenim navzgor.
- Slušalke shranite tako, da sta ušesni blazinici obrnjeni ena proti drugi.
- Slušalke lahko shranite s pritrjenim kablom.
- Naglavni trak in ušesni blazinici sta izdelani iz naravnega usnja. Z razliko od umetnega usnja so lahko na površini naravnega usnja brazgotine, gube ali črte, ki so podobne žilam rastlinskih listov. Prav tako se lahko tekstura in barva razlikujejo pri vsakem izdelku.
- Usnje je mehak material, zato lahko pri shranjevanju slušalk, zavitih v kable, nastanejo brazgotine.
- Naglavni trak in ušesni blazinici lahko očistite tako, da jih občasno obrišete s suho mehko krpo. Če jih s tem ne očistite, nežno obrišite in podrgnite z mehko krpo, ki jo poprej navlažite z vročo vodo. Na usnju ne uporabljajte detergentov ali sredstev za vzdrževanje usnja. Pri tem lahko pride do poškodb usnja z razbarvanjem, deformacijo in preperevanjem.
- Če je na slušalkah dež ali znoj, jih obrišite z mehko suho krpo. Če jih ne očistite, lahko pride do razbarvanja ali prevzemanja barve.
- Ker imajo slušalke zelo togo ohišje, jih ne pritiskate na ušesa, ker lahko poškodujete bobnič. Ne uporabljajte slušalk tam, kjer obstaja nevarnost, da jih nekdo ali kakšen predmet zadene, na primer žoga.
  Če slušalke pritisnete ob ušesa, lahko zaradi tega opna klikne. To ni okvara.

S temi slušalkami lahko uporabljate samo priložene kable slušalk in kable slušalk MDR-Z1R (na voljo posebej).

Veljavnost oznake CE je omejena samo na države, v katerih jo zahteva zakonodaja, zlasti v državah Evropskega gospodarskega prostora (EGP) in v Švici.

Nadomestne ušesne blazinice lahko po želji naročite pri najbližjem trgovcu Sony ali na spletnem mestu www.sony.com.

繁體中文 **立體聲耳機**

規格

型式：封閉式，動態（耳罩式） / **激勵單元：**70 mm，圓頂型（CCAW音圈） / **功率處理容量：**2500 mW（IEC*） / **阻抗：**1 kHz時64 Ω / **靈敏度：**100 dB/mW / **頻率響應：**4 Hz – 120000 Hz / **質量：**約385 g（不含連接線） / **隨附物品：**立體聲耳機（1），耳機連接線（約3 m，鍍銀OFC線，鍍金立體聲迷你插頭）（1），平衡連接式耳機線（約1.2 m，鍍銀OFC線，鍍金平衡標準插頭）（1），鍍金兩用轉接插頭（立體聲耳機插頭⟷立體聲迷你插孔）（1），硬質耳機盒（1）

* IEC =國際電工委員會

設計和規格如有變更，恕不另行通知。

WALKMAN®和WALKMAN®標誌是Sony Corporation的註冊商標。

注意事項

高音量可能會影響您的聽力。為了交通安全，切勿在駕車或騎車時使用耳機。

- 附件兩用轉接插頭僅適用於耳機連接線；無法用於平衡連接式耳機線。
- 若要拔掉耳機連接線，請抓住插頭拔，切勿拉導線。否則，導線可能會斷裂。
- 連接耳機連接線時，確保將插頭完全插入。如果插頭沒有完全插入，聲音可能無法輸出。
- 關閉硬質耳機盒時，請小心不要夾住手或連接線。
- 按緊硬質耳機盒鎖扣，直至發出喀噠聲。
- 請勿將重物放在硬質耳機盒上或坐在上面。
- 耳機必須將插孔面朝上存放。
- 存放耳機時，應將兩個耳墊相互面對放置。
- 耳機可以連著連接線存放。
- 頭箍和耳墊均使用真皮。與人造皮不同，真皮可能會有疤痕、皺痕，或表面有類似植物葉子紋理的線條。另外，各產品的質地和色澤可能有差異。
- 由於真皮是一種柔軟的材質，因此在存放纏繞著連接線的耳機時，皮革上可能會產生凹痕。
- 若要清潔頭箍和耳墊，請用柔軟的乾布擦拭。如果仍然很髒，請用軟布蘸熱水擦拭或輕拍，直至擦拭乾淨。切勿用任何洗滌劑溶液或養護劑清潔皮革，否則皮革會因褪色、變形、老化而受損。
- 如果沾上了雨水或汗水，請用乾的軟布擦拭耳機。如果不作任何處理，則可能導致褪色或串色。
- 由於耳機外殼為高密度固體，強行將其塞入耳內可能會造成耳膜損傷。請避免在容易被人或球等其它物體撞到耳機的地方使用。
  向耳內按耳機可能會產生耳膜擠壓聲。這並非故障。

這些耳機只能使用隨附的耳機連接線和用於MDR-Z1R的耳機連接線（另售）。

CE標誌的有效性僅限於其獲得合法執行的國家；主要是EEA（歐洲經濟區）國家和瑞士。

可向附近的Sony授權經銷商或www.sony.com訂購選購的替換耳墊。

한국어 **스테레오 헤드폰**

주요 제원

종류: 폐쇄형, 다이내믹(귀를 완전히 감싸는 덮개형) / **드라이버 장치:** 70 mm, 돔 형식(CCAW 보이스 코일) / **전원 용량:** 2,500 mW (IEC*) / **임피던스:** 1 kHz에서 64 Ω / **감도:** 100 dB/mW / **주파수 응답:** 4 Hz – 120,000 Hz / **무게:** 약 385 g (케이블 제외) / **포함 항목:** 스테레오 헤드폰 (1), 헤드폰 케이블(약 3 m, 실버 코팅 OFC 심선, 금도금 스테레오 미니 플러그) (1), 밸런스드-연결 헤드폰 케이블(약 1.2 m, 실버 코팅 OFC 심선, 금도금 밸런스드 표준 플러그) (1), 금도금 유니매치 플러그 어댑터(스테레오 폰 플러그 ⟷ 스테레오 미니 잭) (1), 하드 케이스(1)

* IEC = 국제 전기 표준 회의

디자인 및 주요 제원은 예고 없이 변경될 수 있습니다.

WALKMAN® 및 WALKMAN® 로고는 Sony Corporation의 등록 상표입니다.

주의사항

높은 볼륨으로 들으면 청각에 영향을 미칠 수 있습니다. 교통 안전을 위해 운전 중이거나 자전거를 타는 중에는 사용하지 마십시오.

- 부속된 유니매치 플러그 어댑터는 헤드폰 케이블 전용으로, 밸런스드-연결 헤드폰 케이블에는 사용할 수 없습니다.
- 헤드폰 케이블을 분리하려면 코드 말고 플러그를 잡고 빼십시오. 잘못하면 코드가 끊어질 수 있습니다.
- 헤드폰 케이블을 연결할 때는 플러그를 완전히 삽입하십시오. 플러그를 완전히 삽입하지 않으면 사운드가 출력되지 않을 수 있습니다.
- 하드 케이스를 닫을 때 손이나 케이블이 끼지 않도록 조심하십시오.
- 딸깍 하는 소리가 날 때까지 하드 케이스 걸쇠를 누르십시오.
- 하드 케이스에 무거운 물건을 올려 놓거나 하드 케이스에 앉지 마십시오.
- 잭이 위를 향하게 한 상태로 헤드폰을 보관하십시오.
- 이어 패드를 마주보게 한 상태로 헤드폰을 보관하십시오.
- 케이블을 연결한 상태로 헤드폰을 보관할 수 있습니다.
- 헤드밴드와 이어 패드에는 천연가죽이 사용됩니다. 인조가죽과 달리, 천연가죽에는 흉터, 주름 또는 이파리 무늬 같은 결이 표면에 있을 수 있습니다. 제품마다 질감과 색조도 다를 수 있습니다.
- 가죽은 부드러운 재질이므로 헤드폰에 케이블을 감아서 보관하면 자국이 생길 수 있습니다.
- 헤드밴드와 이어 패드를 청소하려면 가끔씩 부드럽고 마른 헝겊으로 닦으십시오. 깨끗해지지 않으면 온수에 적신 부드러운 헝겊으로 깨끗해질 때까지 문지르고 톡톡 두드리십시오. 세제 또는 가죽 관리 제품을 사용하지 마십시오. 잘못하면 변색, 변형 및 열화에 의해 가죽이 손상될 수 있습니다.
- 비나 땀이 묻은 경우 부드럽고 마른 헝겊으로 헤드폰을 닦으십시오. 아무런 조치 없이 방치하면 변색 또는 색상 이전이 발생할 수 있습니다.
- 헤드폰은 고밀도 인클로우저이므로 헤드폰을 귀에 대고 꽉 누르면 고막이 손상될 수 있습니다. 사람 또는 공 등과 같은 물체와 충돌할 수 있는 곳에서는 사용하지 마십시오.
  귀에 대고 헤드폰을 누르면 진동판 클릭 사운드가 발생할 수 있습니다. 이것은 고장이 아닙니다.

부속된 헤드폰 케이블 및 MDR-Z1R용 헤드폰 케이블(별매)만 본 헤드폰과 함께 사용할 수 있습니다.

CE 마크의 효력은 법으로 이를 규정한 국가에서만 인정되며 주로 EEA(유럽 경제 지역) 내의 국가 및 스위스가 이에 포함됩니다.

교체용 이어 패드는 가까운 공인 Sony 대리점 또는 www.sony.com에서 주문하실 수 있습니다.

Русский **Стереофонические наушники**

Технические характеристики

Тип: Закрытый, динамический (полноразмерные) / **Динамик:** 70 мм, купольного типа (звуковая катушка CCAW) / **Мощность:** 2500 мВт (IEC*) / **Сопротивление:** 64 Ω при 1 кГц / **Чувствительность:** 100 дБ/мВт / **Диапазон воспроизводимых частот:** 4 Гц - 120000 Гц / **Масса:** Прибл. 385 г (без кабеля) / **Входящие в комплект элементы:** Стереофонические наушники (1), Кабель наушников (прибл. 3 м, жилы из бескислородной меди с серебряным покрытием, стереофонический мини-штекер с золотым покрытием) (1), Кабель наушников со сбалансированным соединением (прибл. 1,2 м, жилы из бескислородной меди с серебряным покрытием, Позолоченный сбалансированный стандартный штекер) (1), Универсальный штекерный адаптер с золотым покрытием (стереофонический телефонный штекер ⟷ стереофонический мини-разъем) (1), Жесткий чехол (прибл. 300 мм × 160 мм × 300 мм (ш/в/г)) (1) (древесно-волокнистый материал средней плотности, полиуретановая пена, полиэтиленовый пенопласт, полиэфир, полиуретан)

* IEC = Международная электротехническая комиссия

Конструкция и технические характеристики могут изменяться без предварительного уведомления.

WALKMAN® и логотип WALKMAN® являются зарегистрированными товарными знаками Sony Corporation.

Меры предосторожности

Высокий уровень громкости может негативно повлиять на слух. С целью обеспечения безопасности дорожного движения, не пользуйтесь наушниками во время вождения автомобиля или езды на велосипеда.

- Прилагаемый универсальный штекерный адаптер предназначен только для кабеля наушников; кабель наушников со сбалансированным соединением использовать нельзя.
- Чтобы отключить кабель наушников, потяните его за штекер, а не за шнур. В противном случае это может привести к повреждению шнура.
- При подключении кабеля наушников полностью вставляйте штекер. Если штекер вставлен не до конца, звук может не выводиться.
- При закрытии жесткого чехла следите, чтобы в него не попали руки или кабели.
- Плотно нажмите замок жесткого чехла до щелчка.
- Не кладите на жесткий чехол тяжелые предметы и не садитесь на него.
- Храните наушники разъемом вверх.
- Храните наушники, располагая амбушюры напротив друг друга.
- Вы можете хранить наушники, не отключая кабель.
- В отделке оголовья и амбушюр используется натуральная кожа. В отличие от искусственной кожи, натуральная кожа может иметь царапины, складки или морщины, напоминающие жилы растений. Кроме того, текстура и цвет могут отличаться в зависимости от продукта.
- Поскольку кожа — мягкий материал, на ней могут образовываться отметины при оборачивании наушников вокруг кабелей.
- Для очистки оголовья и амбушюр протирайте их сухой мягкой тканью. Если загрязнение не удалось удалить, выполните очистку мягкой тканью, смоченной в горячей воде. Не используйте чистящие средства или средства для ухода за кожей, в противном случае это может привести к обесцвечиванию, деформации и ухудшению кожи.
- При попадании дождя или пота протрите наушники мягкой сухой тканью. Если не принять никаких мер, может возникнуть обесцвечивание или изменение цвета.
- Так как корпус наушников обладает высокой плотностью, при сильном вдавливании наушника в ухо может произойти повреждение барабанной перепонки. Старайтесь не использовать наушники там, где их могут случайно задеть другие люди или по ним могут ударить посторонними предметами, например мячом и т.д.
  Если нажать на расположенные на ушах наушники, может быть слышен щелчок диафрагмы. Это не является неисправностью.

С данными наушниками необходимо использовать только прилагаемые кабели наушников и кабели наушников для MDR-Z1R (приобретается отдельно).

Действие маркировки CE ограничивается только теми странами, в которых ее использование является обязательным по закону, в основном странами ЕЭЗ (Европейской экономической зоны) и Швейцарией.

Дополнительные запасные амбушюры можно заказать у ближайшего авторизованного дилера Sony или на сайте www.sony.com.

Импортер на территории стран Таможенного союза: АО «Сони Электроникс», Россия, 123103, Москва, Карамышевский проезд, 6

Дата изготовления устройства
Год и месяц изготовления указаны на упаковке.
MM YYYY, где MM - месяц, YYYY - год изготовления.

Производитель: Сони Корпорейшн, 1-7-1 Конан Минато-ку Токио, 108-0075 Япония

- Стереофонические наушники: Сделано в Японии
- Жесткий чехол: Сделано в Китае

Оборудование для индивидуального прослушивания аудиозаписей и радио.

Условия хранения:
Хранить в упакованном виде в темных, сухих, чистых, вентилируемых помещениях, изолированными от мест хранения кислот и щелочей. Хранить при температуре от -10°C до +45°C и относительной влажности не более <75%, без образования конденсата. Срок хранения не установлен.

Транспортировать в оригинальной упаковке, во время транспортировки не бросать, оберегать от падений, ударов, не подвергать излишней вибрации.

Если неисправность не удается устранить следуя данной инструкции – обратитесь в ближайший авторизованный SONY центр по ремонту и обслуживанию.

Реализацию осуществлять в соответствии с действующими требованиями законодательства.Отслужившее изделие утилизировать в соответствии с действующими требованиями законодательства.

Утилизация отслужившего электрического и электронного оборудования (директива применима в странах Евросоюза и других странах, где действуют системы раздельного сбора отходов)